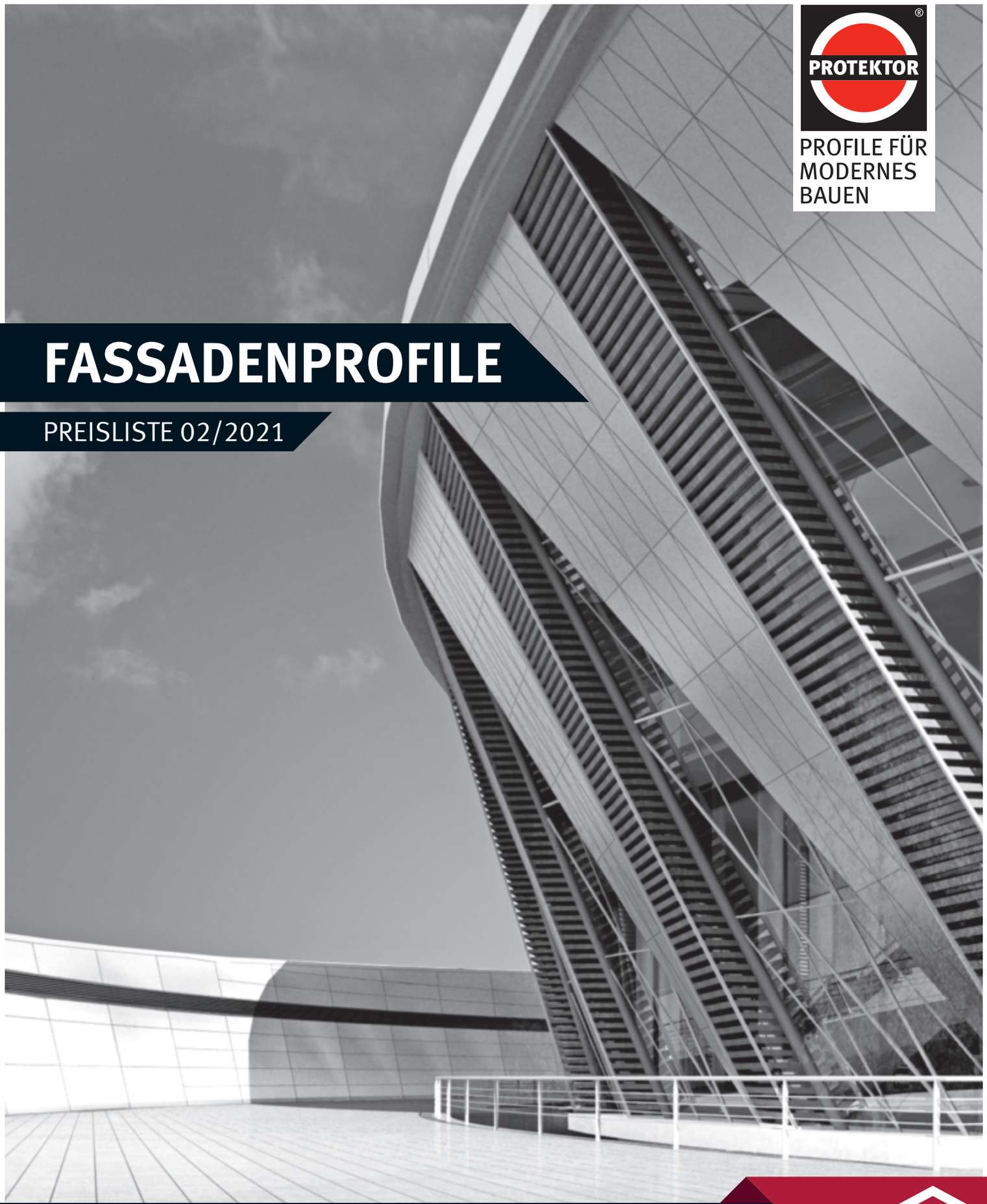

PROTEKTOR

PROFILE FÜR MODERNES BAUEN

FASSADENPROFILE

PREISLISTE 02/2021

KANTENAUSBILDUNG | FUGENAUSBILDUNG | ANSCHLUSSAUSBILDUNG
LAIBUNGSAUSBILDUNG | DACH- UND FASSADENBELÜFTUNG | SONDERLÖSUNGEN

www.protektor.com

INHALTSVERZEICHNIS
LIEFERPROGRAMM

FASSADENPROFILE	Seite
Produktinformation	04
Kantenausbildung	07
Fugenausbildung	19
Anschlussausbildung	32
Laibungsausbildung	37
Dach- und Fassadenbelüftung	41
Spezialprofile	69

PUTZPROFILE/WDVS

TROCKENBAU/STAHLLEICHTBAU

FASSADENPROFILE

DACHENTWÄSSERUNG

BETON-/ESTRICHPROFILE

BAUCHEMIE

FASSADENPROFILE

PROTEKTOR-Fassadenprofile stehen für Qualität, die erkennbar ist und in Deutschland hergestellt wird. Alle PROTEKTOR-Fassadenprofile aus Kunststoff werden ohne Bleistabilisator produziert!

ALLGEMEINE HINWEISE ZUR MONTAGE VON FASSADENPROFILEN

Bei der Auswahl und Montage der Fassadenprofile sind die Vorgaben der Platten- bzw. Unterkonstruktionshersteller sowie alle Anforderungen, geltende Normen und Richtlinien zu beachten und einzuhalten.

Wie alle Produkte, Materialien und Baustoffe am Bauwerk sind auch Fassadenprofile der Wärmeausdehnung ausgesetzt. Nach DIN 18516-1 sind Grenztemperaturen von –20 °C und + 80 °C zu berücksichtigen.

Des Weiteren ist die Einbautemperatur zu berücksichtigen; entsprechende Abstände bei den Profilstößen sind zu beachten. Die Fassadenprofile dürfen – wie die meisten Komponenten der vorgehängten hinterlüfteten Fassade – keinen Zwängungen ausgesetzt werden. Eine Längenänderung der Profile muss gewährleistet sein.

Beispiel: Bei einer Temperaturdifferenz von 50 °K beträgt die Längenänderung von Hart-PVC-Profilen ca. 3,8 mm je Meter.

Bei Alu-Profilen beträgt die Längenausdehnung bei gleicher Temperaturdifferenz ca. 1,2 mm je Meter.

In der Regel sind die Fassadenprofile auf Plattenlänge bzw. -breite gekürzt zu montieren; die Stockwerkshöhe sollte idealerweise nicht überschritten werden.

Überlappungen der Profile sind zu verhindern. Dies kann durch konstruktive Maßnahmen wie durch Ausklinken oder auf Gehrung geschnittene Profile gelöst werden.

Bitte beachten Sie bei den jeweiligen Anwendungen der Profile die Hinweise. Die nachfolgenden Details zeigen Beispiele. **Alle PROTEKTOR-Fassadenprofile sind druck- und spannungsfrei zu montieren.**

Physikalische und thermische Eigenschaften von Aluminiumprofilen			
Eigenschaften	Einheit	Prüfmethode	Werte
Längenausdehnungs-koeffizient	K^{-1}/m	Leitz-Dilatometer	24 x 10^{-6}

Physikalische und thermische Eigenschaften von Kunststoffprofilen aus hochschlagzähem Hart-PVC			
Eigenschaften	Einheit	Prüfmethode	Werte
Zugfestigkeit	N/mm^2	DIN 53455	48
Dehnung	%	DIN 53455	35
Schlagzähigkeit	KJ/m^2	DIN 53453	
bei +21 °C	KJ/m^2	(Normalkleinstab)	ohne Bruch
bei 0 °C	KJ/m^2	(Normalkleinstab)	ohne Bruch
bei –20 °C	KJ/m^2	(Normalkleinstab)	ohne Bruch
Kerbschlagzähigkeit bei +21 °C	KJ/m^2	DIN 53448	36,0
Kerbschlagzähigkeit bei 0 °C	KJ/m^2	DIN 53448	7,5
Kugeldruckhärte nach 10 und 60 Sec	N/mm^2	DIN 53456	102,7/93,7
Dichte	g/cm^3	DIN 53479	1.48
Zug-E-Modul	N/mm^2	DIN 53457	2.500
Wasseraufnahme nach 96 Stunden	%	DIN 53495	≤ 0,06
Formbeständigkeit Vicat B	°C	DIN 53460	80
Längenausdehnungs-koeffizient	K^{-1}/m	Leitz-Dilatometer	76 x 10^{-6}

WERKSTOFFE, FARBEN

PROTEKTOR-Fassadenprofile aus Aluminium und PVC werden gemäß den jeweils erforderlichen Normen hergestellt. EPDM steht für Ethylen Propylen Dien Monomer und ist ein synthetisch hergestellter Kautschuk mit besten Eigenschaften.

PROTEKTOR-Fassadenprofile aus PVC werden u. a. in den nachfolgenden Standardfarben produziert (aus drucktechnischen Gründen können die abgebildeten Farbtöne vom Original abweichen). Wir sind außerdem in der Lage, im Zuge einer Produktion jedes Standardprofil in gewünschter RAL-Farbe herzustellen. Bitte beachten Sie, dass hierfür eine Mindestbestellmenge von 100 kg je Profil und Farbe erforderlich ist. Unsere Mitarbeiter beraten Sie hierzu gerne.

ähnlich RAL 9010 **weiß 10**	ähnlich RAL 8014 **braun 47**
ähnlich RAL 8004 **ziegelrot 33**	ähnlich RAL 9011 **schwarz 90**

LICHT- UND WETTERECHTHEIT, BRANDVERHALTEN

Unsere PROTEKTOR-Hart-PVC-Profile erreichen die höchstmögliche Lichtechtheitsstufe 8 der Wollskala. Die von uns, gemeinsam mit unserem Vorlieferanten erarbeitete Rezeptur, verbietet uns den Einsatz von Abfall und Regenerat. Die PVC-Profile können jedoch bei starker UV-Belastung farblich verblassen. Dies stellt kein Reklamationsgrund dar. Die technische Funktion der Profile bleibt vollständig erhalten. Für die technische Funktionsfähigkeit der Fassadenprofile bieten wir entsprechend unseren allgemeinen Verkaufsbedingungen (§ 6) 5 Jahre Gewährleistung.

Das weichmacherfreie Polyvinylchlorid (PVC-U) gemäß DIN 19531 ist in der DIN 4102 Teil 4 der Baustoffklasse B1 – schwer entflammbar – zugeordnet.

VERPACKUNG

PROTEKTOR ist Mitglied bei der Interseroh, Vertragsnummer 25 608.Die Profile sind standardmäßig in Kartons oder genadelter Folie verpackt. Bei abweichender Verpackungseinheit bitten wir um Verständnis, dass für Aus- und Wiederverpackung ein Zuschlag je Bund von 10,00 € berechnet wird.

Für eventuelle Druckfehler und sonstige Änderungen übernehmen wir keine Haftung. Technische Änderungen vorbehalten! Frühere Kataloge verlieren hiermit ihre Gültigkeit.

ÜBERSICHT PROTEKTOR FASSADENPROFILE
ALUMINIUM

PROFILE AUS ALUMINIUM

Plattendicken bzw. Aufbau	Plattenhersteller bzw. Typen	Kantenprofile Außenecken						Kantenprofile	Innenecken
		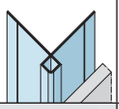		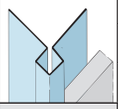	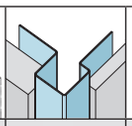	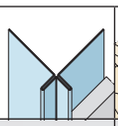	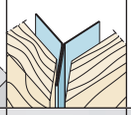	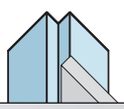	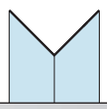
6 mm	Eternit Trespa Fundermax Rockpanel FibreCem		9444 9445					9432	9436 9437
8 mm	Eternit Trespa Fundermax Rockpanel FibreCem	9440 9441	9446 9447					9432	9436 9437
10 mm	Eternit Trespa Fundermax Rockpanel FibreCem	9442 9443	9448 9449	9080		9430		9432	9436 9437
12 mm	Eternit Eternit Cedral Click** Trespa Fundermax Rockpanel FibreCem	9460 9461		9080**		9430		9432**	9436 9437
13 mm bis 20 mm	Wellprofile Trapezprofile Stülpschalungen Holzlamellen			9080 9402		9431	9439	9486*	9436 9437
21 mm bis 28 mm	Eternit-Cedral* Trapezprofile Stülpschalungen Holzlamellen			9484*	9485* hierzu passend 9451*	9428*	9438	9486*	9436 9437

Plattendicken bzw. Aufbau	Plattenhersteller bzw. Typen	Vertikale und horizontale Fugenprofile						Anschluss- und Einfassprofile			
		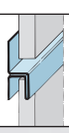		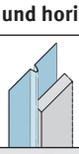	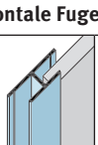		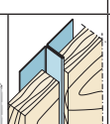	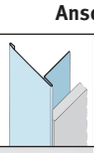	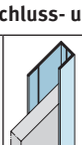	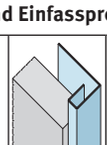	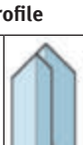
6 mm	Eternit Trespa Fundermax Rockpanel FibreCem	9048 9061 9086		9042 9053 9054	9736	9311		9081			
8 mm	Eternit Trespa Fundermax Rockpanel FibreCem	9049 9062 9087	9092	9042 9053 9054	9738	9311		9081	9450		9085
10 mm	Eternit Trespa Fundermax Rockpanel FibreCem	9088	9092	9042 9053 9054		9311		9081	9451		9090
12 mm	Eternit Eternit Cedral Click** Trespa Fundermax Rockpanel FibreCem	9089	9092	9042 9053 9054		9311		9081	9407 9483**	9426**	
13 mm bis 20 mm	Wellprofile Trapezprofile Stülpschalungen Holzlamellen						9027		9408 9409		
21 mm bis 28 mm	Eternit-Cedral* Trapezprofile Stülpschalungen Holzlamellen						9027		9483* 9451* für Plattenstreifen 10 mm	9487*	

Hinweise: Protektor Fassadenprofile sind zum Teil auch für nachfolgende Hersteller geeignet: Alucobond, Agrob Buchtal, Marazzi, Creaton, Argeton, Möding, Maas, Resopal, Prodema etc.; Pulverbeschichtung der Fassadenprofile nach RAL und in ganzen Verpackungseinheiten möglich;

Objektbilder mit eingebauten Fassadenprofilen siehe:
http://protektor.com/de/downloads/technische-unterlagen/fassadenprofile/produktvorstellung/Eigenschaften von Fassadenprofilen;

* Fassadenprofile für Eternit-Cedral Fassadenplatten
** Fassadenprofile für Eternit-Cedral Click Fassadenplatten

ÜBERSICHT PROTEKTOR FASSADENPROFILE
PVC

PROFILE AUS PVC

Plattendicken bzw. Aufbau	Plattenhersteller bzw. Typen	Kantenprofile Außenecken					
		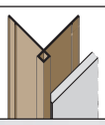			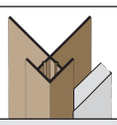	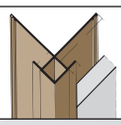	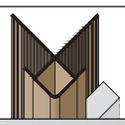
6 mm	Eternit Trespa Fundermax Rockpanel FibreCem	3569					
8 mm	Eternit Trespa Fundermax Rockpanel FibreCem	3623		3674			
10 mm	Eternit Trespa Fundermax Rockpanel FibreCem	3623		3674	3624		
12 mm	Eternit Trespa Fundermax Rockpanel FibreCem	3623		3674		3504	
13 mm bis 20 mm	Wellprofile Trapezprofile Stülpschalungen Holzlamellen		3506			3504 3555	3501
21 mm bis 28 mm	Trapezprofile Stülpschalungen Holzlamellen					3590	

Plattendicken bzw. Aufbau	Plattenhersteller bzw. Typen	Kantenprofile Innenecken		Vertikale u. horizontale Fugenprofile					
				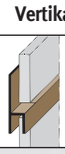	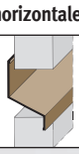			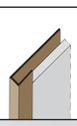	
6 mm	Eternit Trespa Fundermax Rockpanel FibreCem	3505	3528 3540	3534		3557 3558		3691	
8 mm	Eternit Trespa Fundermax Rockpanel FibreCem	3505	3528 3540	3535		3546 3559		3658	3588
10 mm	Eternit Trespa Fundermax Rockpanel FibreCem	3505	3528 3540	3536		3547		3609	3544
12 mm	Eternit Trespa Fundermax Rockpanel FibreCem	3505	3528 3540	3537		3548		3563	3589
13 mm bis 20 mm	Wellprofile Trapezprofile Stülpschalungen Holzlamellen	3505	3528 3540		3554		3560 3561	3529 3502	
21 mm bis 28 mm	Trapezprofile Stülpschalungen Holzlamellen		3528 3540					3527	

Hinweise: Protektor Fassadenprofile sind zum Teil auch für nachfolgende Hersteller geeignet: Alucobond, Agrob Buchtal, Marazzi, Creaton, Argeton, Möding, Maas, Resopal, Prodema etc.;
Objektbilder mit eingebauten Fassadenprofilen siehe:
http://protektor.com/de/downloads/technische-unterlagen/fassadenprofile/produktvorstellung/Eigenschaften von Fassadenprofilen

KANTENAUSBILDUNG
KANTENPROFILE OHNE SCHNITTKANTENÜBERDECKUNG

HINWEISE

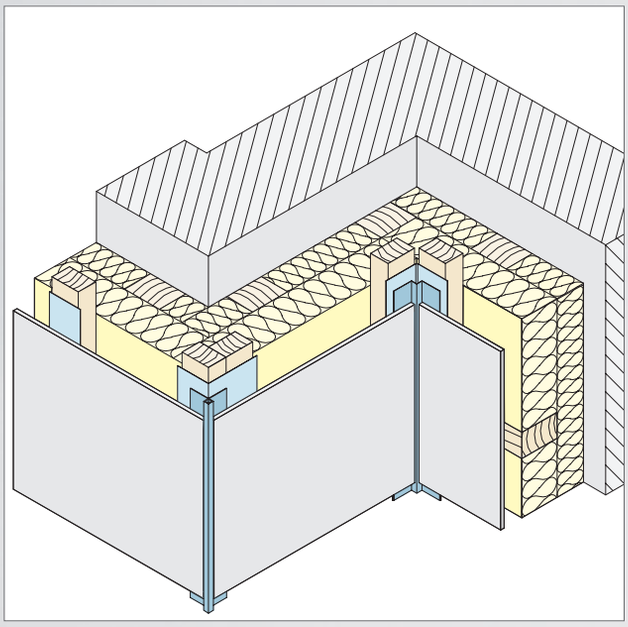

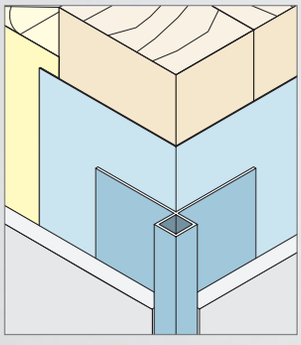

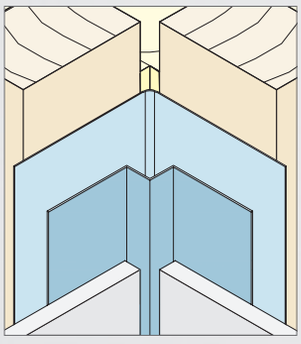

Kantenprofile dienen der Fassadengestaltung. Sie bedecken die Schnittkanten der Fassadentafeln und bilden eine saubere Kante.

Bei der Auswahl und Montage der Kantenprofile sind die Vorgaben der Platten- bzw. Unterkonstruktionshersteller sowie alle Anforderungen, geltende Normen und Richtlinien zu beachten und einzuhalten.

Vertikal eingebaute Kantenprofile sind im oberen Bereich einmalig als Festpunkt zu fixieren. Erfordert es die Gegebenheit, das Profil mehrmals zu befestigen, müssen die restlichen Befestigungen als Gleitpunkte ausgeführt werden.

Generell sind die Profile druck- und spannungsfrei zu montieren, so dass Ausdehnungen möglich sind. Fugen sind entsprechend den Erfordernissen zu berücksichtigen.

Bitte beachten Sie hierzu die Produktinformationen und die allgemeinen Hinweise zur Montage von Fassadenprofilen.

KANTENAUSBILDUNG

KANTENPROFILE OHNE SCHNITTKANTENÜBERDECKUNG

Art.-Nr.	Werkstoff	Farbe	Länge (cm)	Verpackung/ Palette	Preis

Kantenprofil ohne Schnittkantenüberdeckung Alu

Kantenprofil für Fassadenbekleidungen 8,5 mm.
Bitte beachten Sie die Anwendungshinweise und technischen Anforderungen.

Bemerkung:
Pulverbeschichtung nach RAL-Angabe gegen Aufpreis möglich. Beschichtungsseite siehe Datenblatt im Internet.

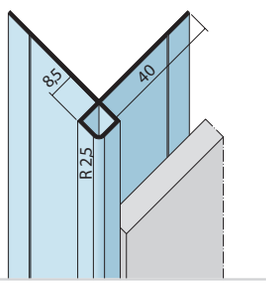

9440	Aluminium natur		300	10 STB/44 BUN	539,13 EUR/100 M
9441	Aluminium E6 EV1		300	10 STB/44 BUN	617,31 EUR/100 M

Kantenprofil ohne Schnittkantenüberdeckung Alu

Kantenprofil für Fassadenbekleidungen 10,8 mm.
Bitte beachten Sie die Anwendungshinweise und technischen Anforderungen.

Bemerkung:
Pulverbeschichtung nach RAL-Angabe gegen Aufpreis möglich. Beschichtungsseite siehe Datenblatt im Internet.

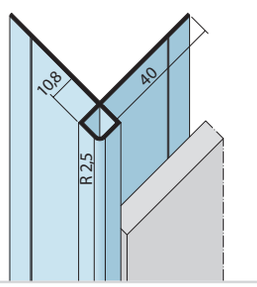

9442	Aluminium natur		300	10 STB/33 BUN	577,93 EUR/100 M
9443	Aluminium E6 EV1		300	10 STB/33 BUN	657,26 EUR/100 M

Kantenprofil ohne Schnittkantenüberdeckung Alu

Kantenprofil für Fassadenbekleidungen 12,8 mm.
Bitte beachten Sie die Anwendungshinweise und technischen Anforderungen.

Bemerkung:
Pulverbeschichtung nach RAL-Angabe gegen Aufpreis möglich. Beschichtungsseite siehe Datenblatt im Internet.

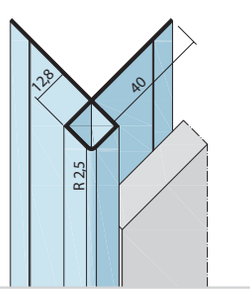

9460	Aluminium natur		300	10 STB/30 BUN	630,64 EUR/100 M
9461	Aluminium E6 EV1		300	10 STB/30 BUN	715,75 EUR/100 M

Kantenprofil ohne Schnittkantenüberdeckung Alu

Kantenprofil für Fassadenbekleidungen 13,5 mm.
Bitte beachten Sie die Anwendungshinweise und technischen Anforderungen.

Bemerkung:
Pulverbeschichtung nach RAL-Angabe gegen Aufpreis möglich. Beschichtungsseite siehe Datenblatt im Internet.

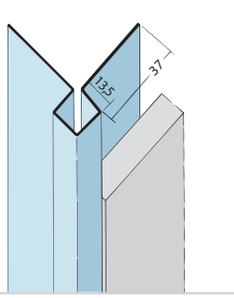

9080	Aluminium natur		250	10 STB/35 BUN	832,23 EUR/100 M

Kantenprofil ohne Schnittkantenüberdeckung Alu

Kantenprofil für Fassadenbekleidungen 15,6 mm.
Bitte beachten Sie die Anwendungshinweise und technischen Anforderungen.

Bemerkung:
Pulverbeschichtung nach RAL-Angabe gegen Aufpreis möglich. Beschichtungsseite siehe Datenblatt im Internet.

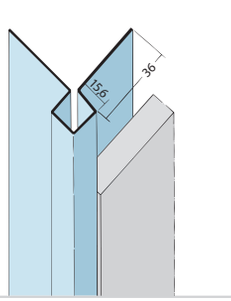

ABVERKAUF	**9400**	Aluminium natur		250	10 STB/75 BUN	925,46 EUR/100 M

KANTENAUSBILDUNG

KANTENPROFILE OHNE SCHNITTKANTENÜBERDECKUNG

Art.-Nr.	Werkstoff	Farbe	Länge (cm)	Verpackung/ Palette	Preis

Kantenprofil ohne Schnittkantenüberdeckung Alu

Kantenprofil für Fassadenbekleidungen 18 mm.
Bitte beachten Sie die Anwendungshinweise und technischen Anforderungen.

Bemerkung:
Pulverbeschichtung nach RAL-Angabe gegen Aufpreis möglich. Beschichtungsseite siehe Datenblatt im Internet.

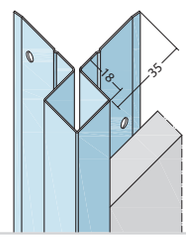

9402	Aluminium natur		250	10 STB/31 BUN	580,83 EUR/100 M

Kantenprofil ohne Schnittkantenüberdeckung Alu

Kantenprofil für Fassadenbekleidungen 25 mm.
Bitte beachten Sie die Anwendungshinweise und technischen Anforderungen.

Bemerkung:
Pulverbeschichtung nach RAL-Angabe gegen Aufpreis möglich. Beschichtungsseite siehe Datenblatt im Internet.

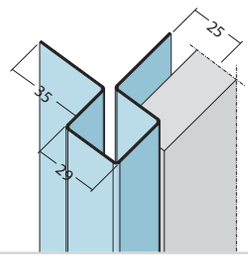

9484	Aluminium natur		300	10 STB/20 BUN	1.107,81 EUR/100 M

Kantenprofil ohne Schnittkantenüberdeckung Alu

Kantenprofil für Fassadenbekleidungen 25 bzw. 10 mm.
Bitte beachten Sie die Anwendungshinweise und technischen Anforderungen.

Bemerkung:
Pulverbeschichtung nach RAL-Angabe gegen Aufpreis möglich. Beschichtungsseite siehe Datenblatt im Internet.

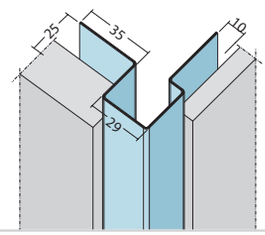

9485	Aluminium natur		300	10 STB/20 BUN	1.035,42 EUR/100 M

Kantenprofil ohne Schnittkantenüberdeckung Alu

Kanten- bzw. Kreuzprofil für großformatige Fassadenbekleidungen 12 mm.
Bitte beachten Sie die Anwendungshinweise und technischen Anforderungen.

Bemerkung:
Pulverbeschichtung nach RAL-Angabe gegen Aufpreis möglich. Beschichtungsseite siehe Datenblatt im Internet.

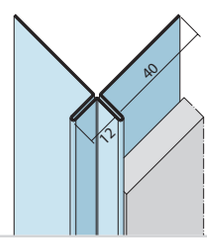

9430	Aluminium natur		250	10 STB/32 BUN	866,88 EUR/100 M

Kantenprofil ohne Schnittkantenüberdeckung Alu

Kanten- bzw. Kreuzprofil für großformatige Fassadenbekleidungen, Stülpschalungen, Aluwellen usw. 20 mm.
Bitte beachten Sie die Anwendungshinweise und technischen Anforderungen.

Bemerkung:
Pulverbeschichtung nach RAL-Angabe gegen Aufpreis möglich. Beschichtungsseite siehe Datenblatt im Internet.

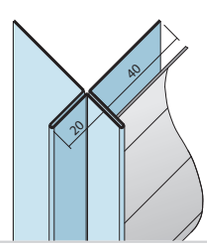

9431	Aluminium natur		250	10 STB/24 BUN	902,07 EUR/100 M

KANTENAUSBILDUNG

KANTENPROFILE OHNE SCHNITTKANTENÜBERDECKUNG

Art.-Nr.	Werkstoff	Farbe	Länge (cm)	Verpackung/ Palette	Preis

Kantenprofil ohne Schnittkantenüberdeckung Alu

Kanten- bzw. Kreuzprofil für Rhombus-, Holzlamellenfassaden oder beliebige Fassadenbekleidungen 28 mm.
Bitte beachten Sie die Anwendungshinweise und technischen Anforderungen.

Bemerkung:
Pulverbeschichtung nach RAL-Angabe gegen Aufpreis möglich. Beschichtungsseite siehe Datenblatt im Internet.

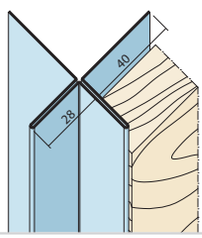

9428	Aluminium natur		250	10 STB/18 BUN	946,81 EUR/100 M

Kantenprofil Y ohne Schnittkantenüberdeckung Alu

Y-Kantenprofil für Rhombus-, Holzlamellenfassaden oder beliebige Fassadenbekleidungen 20 mm.
Bitte beachten Sie die Anwendungshinweise und technischen Anforderungen.

Bemerkung:
Pulverbeschichtung nach RAL-Angabe gegen Aufpreis möglich. Beschichtungsseite siehe Datenblatt im Internet.

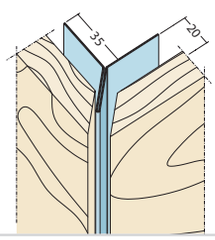

9439	Aluminium natur		250	10 STB/30 BUN	753,40 EUR/100 M

Kantenprofil Y ohne Schnittkantenüberdeckung Alu

Y-Kantenprofil für Rhombus-, Holzlamellenfassaden oder beliebige Fassadenbekleidungen 28 mm.
Bitte beachten Sie die Anwendungshinweise und technischen Anforderungen.

Bemerkung:
Pulverbeschichtung nach RAL-Angabe gegen Aufpreis möglich. Beschichtungsseite siehe Datenblatt im Internet.

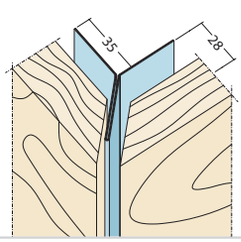

9438	Aluminium natur		250	10 STB/20 BUN	782,35 EUR/100 M

Kantenprofil ohne Schnittkantenüberdeckung PVC

Kantenprofil für Fassadenbekleidungen 6,5 mm.

Bemerkung:
Das passende PVC-Aufsteckprofil 3568 dichtet die Profilstöße gegen eindringendes Wasser ab.

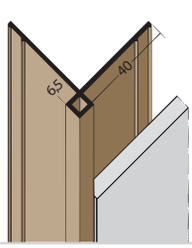

3569	PVC-U	10 weiß, 90 schwarz	300	10 STB/49 BUN	289,56 EUR/100 M

Kantenprofil ohne Schnittkantenüberdeckung PVC

Kantenprofil für Fassadenbekleidungen 11 mm.

Bemerkung:
Das passende PVC-Aufsteckprofil 3568 dichtet die Profilstöße gegen eindringendes Wasser ab.

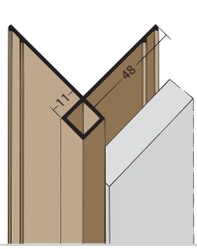

3623	PVC-U	33 ziegelrot, 90 schwarz	300	10 STB/30 BUN	338,95 EUR/100 M

KANTENAUSBILDUNG

KANTENPROFILE OHNE SCHNITTKANTENÜBERDECKUNG

Art.-Nr.	Werkstoff	Farbe	Länge (cm)	Verpackung/ Palette	Preis

Kantenprofil ohne Schnittkantenüberdeckung PVC

Kantenprofil für Fassadenbekleidungen 16 mm.

Bemerkung:
Das passende PVC-Aufsteckprofil 3568 dichtet die Profilstöße gegen eindringendes Wasser ab.

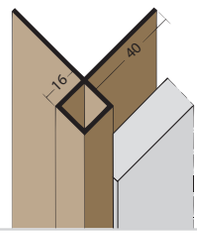

3506	PVC-U	10 weiß, 33 ziegelrot, 47 braun, 90 schwarz	250, 300	10 STB/28 BUN	353,18 EUR/100 M

Kantenprofil ohne Schnittkantenüberdeckung PVC

Kantenprofil Y für Fassadenbekleidungen 11 mm sowie als Zubehör für Naturschieferplatten.

Bemerkung:
Das passende PVC-Aufsteckprofil 3568 dichtet die Profilstöße gegen eindringendes Wasser ab.

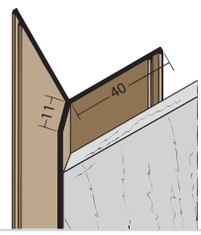

3674	PVC-U	90 schwarz	300	10 STB/49 BUN	241,23 EUR/100 M

Aufsteck-h-Profil PVC

Aufsteck-h-Profil dichtet Profilstöße gegen eindringendes Wasser ab.
Passend zu folgenden Profilen:
3501, 3504, 3505, 3506, 3555, 3560, 3561, 3562, 3569, 3590, 3623, 3624, 3654, 3674

Bemerkung:
Farbabweichungen möglich!

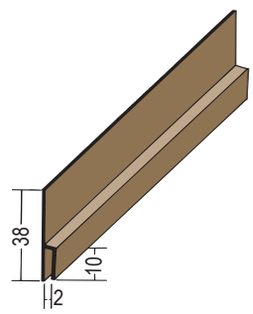

3568	PVC-U	90 schwarz	70	10 STB/100 BUN	275,93 EUR/100 M

KANTENAUSBILDUNG
KANTENPROFILE MIT SCHNITTKANTENÜBERDECKUNG

HINWEISE

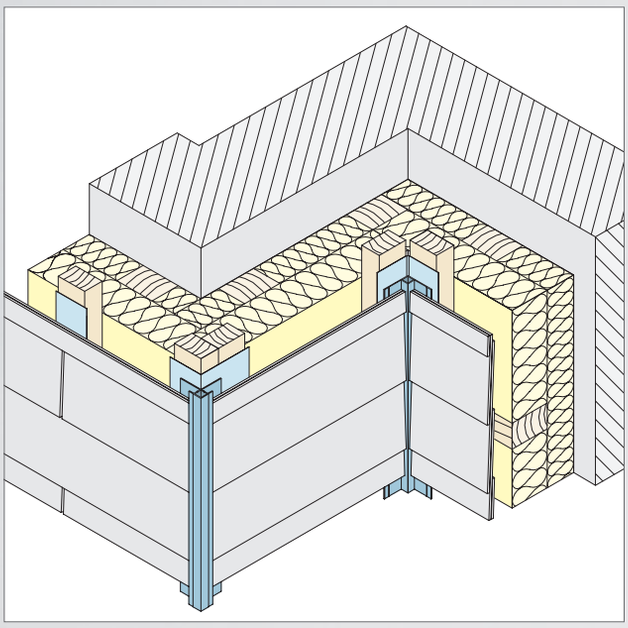

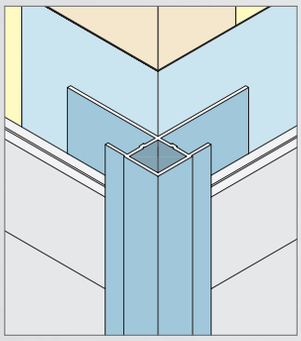

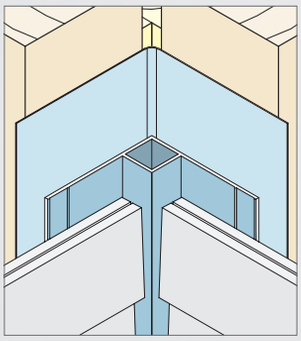

Kantenprofile dienen der Fassadengestaltung. Sie überdecken und schützen die Schnittkanten der Fassadentafeln vollständig und bilden dadurch eine saubere Kante.

Bei der Auswahl und Montage der Kantenprofile sind die Vorgaben der Platten- bzw. Unterkonstruktionshersteller sowie alle Anforderungen, geltende Normen und Richtlinien zu beachten und einzuhalten.

Vertikal eingebaute Kantenprofile sind im oberen Bereich einmalig als Festpunkt zu fixieren. Erfordert es die Gegebenheit, das Profil mehrmals zu befestigen, müssen die restlichen Befestigungen als Gleitpunkte ausgeführt werden.

Generell sind die Profile druck- und spannungsfrei zu montieren, so dass Ausdehnungen möglich sind. Fugen sind entsprechend den Erfordernissen zu berücksichtigen.

Bitte beachten Sie hierzu die Produktinformationen und die allgemeinen Hinweise zur Montage von Fassadenprofilen.

KANTENAUSBILDUNG

KANTENPROFILE MIT SCHNITTKANTENÜBERDECKUNG

Art.-Nr.	Werkstoff	Farbe	Länge (cm)	Verpackung/ Palette	Preis

Kantenprofil mit Schnittkantenüberdeckung Alu

Kantenprofil für Fassadenbekleidungen bis 6,5 mm.
Bitte beachten Sie die Anwendungshinweise und technischen Anforderungen.

Bemerkung:
Pulverbeschichtung nach RAL-Angabe gegen Aufpreis möglich. Beschichtungsseite siehe Datenblatt im Internet.

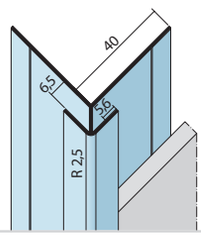

9444	Aluminium natur		300	10 STB/36 BUN	565,19 EUR/100 M
9445	Aluminium E6 EV1		300	10 STB/36 BUN	643,94 EUR/100 M

Kantenprofil mit Schnittkantenüberdeckung Alu

Kantenprofil für Fassadenbekleidungen bis 8,5 mm.
Bitte beachten Sie die Anwendungshinweise und technischen Anforderungen.

Bemerkung:
Pulverbeschichtung nach RAL-Angabe gegen Aufpreis möglich. Beschichtungsseite siehe Datenblatt im Internet.

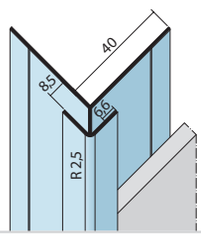

9446	Aluminium natur		300	10 STB/33 BUN	604,57 EUR/100 M
9447	Aluminium E6 EV1		300	10 STB/77 BUN	683,33 EUR/100 M

Kantenprofil mit Schnittkantenüberdeckung Alu

Kantenprofil für Fassadenbekleidungen bis 10,5 mm.
Bitte beachten Sie die Anwendungshinweise und technischen Anforderungen.

Bemerkung:
Pulverbeschichtung nach RAL-Angabe gegen Aufpreis möglich. Beschichtungsseite siehe Datenblatt im Internet.

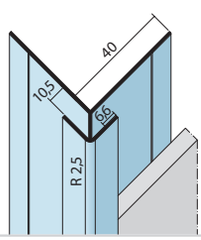

9448	Aluminium natur		300	10 STB/33 BUN	643,94 EUR/100 M
9449	Aluminium E6 EV1		300	10 STB/30 BUN	722,71 EUR/100 M

Kantenprofil mit Schnittkantenüberdeckung PVC

Kantenprofil für Fassadenbekleidungen bis 11 mm.

Bemerkung:
Das passende PVC-Aufsteckprofil 3568 dichtet die Profilstöße gegen eindringendes Wasser ab.

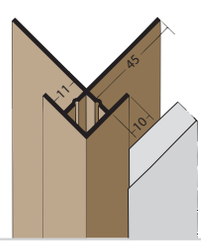

3624	PVC-U	10 weiß, 33 ziegelrot, 47 braun, 90 schwarz	300	10 STB/30 BUN	371,78 EUR/100 M

Kantenprofil mit Schnittkantenüberdeckung PVC

Kantenprofil für Fassadenbekleidungen bis 14 mm.

Bemerkung:
Das passende PVC-Aufsteckprofil 3568 dichtet die Profilstöße gegen eindringendes Wasser ab. Zur Eckausbildung eignet sich das Passeckstück Profil 3503 in weiß oder schwarz.

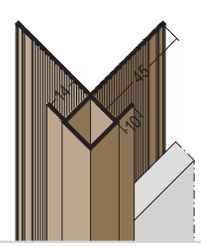

3504	PVC-U	10 weiß, 33 ziegelrot, 47 braun, 90 schwarz	250, 300	10 STB/24 BUN	367,12 EUR/100 M

KANTENAUSBILDUNG

KANTENPROFILE MIT SCHNITTKANTENÜBERDECKUNG

Art.-Nr.	Werkstoff	Farbe	Länge (cm)	Verpackung/ Palette	Preis

Kantenprofil mit Schnittkantenüberdeckung PVC

Kantenprofil für Fassadenbekleidungen bis 17 mm.

Bemerkung:
Das passende PVC-Aufsteckprofil 3568 dichtet die Profilstöße gegen eindringendes Wasser ab. Zur Eckausbildung eignet sich das Passeckstück 3575 in weiß oder schwarz.

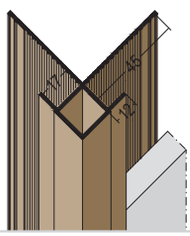

3555	PVC-U	10 weiß, 33 ziegelrot, 47 braun, 90 schwarz	250, 300	10 STB/24 BUN	379,00 EUR/100 M

Kantenprofil mit Schnittkantenüberdeckung PVC

Kantenprofil für Fassadenbekleidungen bis 20 mm.

Bemerkung:
Das passende PVC-Aufsteckprofil 3568 dichtet die Profilstöße gegen eindringendes Wasser ab.

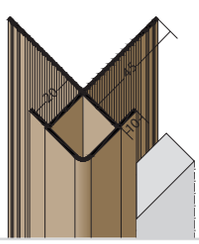

3501	PVC-U	90 schwarz	250, 300	10 STB/20 BUN	435,60 EUR/100 M

Kantenprofil mit Schnittkantenüberdeckung PVC

Kantenprofil für Fassadenbekleidungenen bis 27 mm.

Bemerkung:
Das passende PVC-Aufsteckprofil 3568 dichtet die Profilstöße gegen eindringendes Wasser ab.

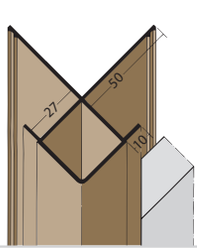

3590	PVC-U	10 weiß, 90 schwarz	300	6 STB/20 BUN	615,81 EUR/100 M

Passeckstück PVC

Passeckstück 3503 passend für Kantenprofil 3504.
Passeckstück 3575 passend für Kantenprofil 3555.

Bemerkung:
Die Passeckstücke können farblich leicht von den Kantenprofilen abweichen.

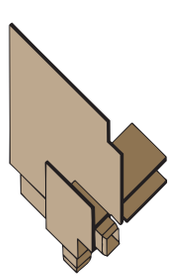

3503	PVC-U	10 weiß, 90 schwarz		50 ST/20 KAR	214,40 EUR/100 ST
3575	PVC-U	10 weiß, 90 schwarz		50 ST/25 KAR	220,43 EUR/100 ST

KANTENAUSBILDUNG
ANWENDUNGSHINWEISE

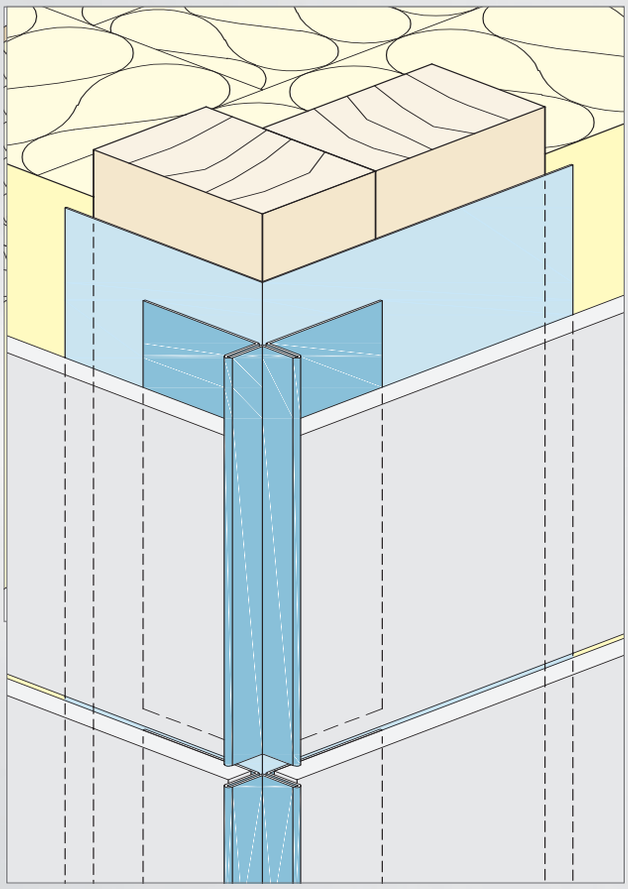

Beim Einsatz von Aluminium-Kantenprofilen können die vertikalen Profilstöße mit einer Fuge der Fassadenbekleidung übereinstimmen. Der grundsätzliche Einsatz von Fugenbändern kann das Eindringen von Wasser verhindern.

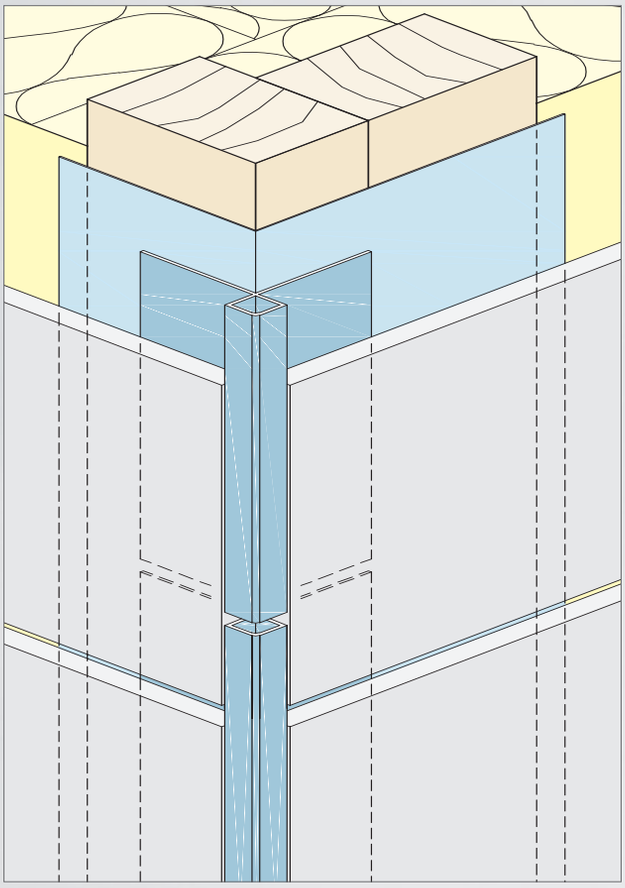

Die vertikalen Profilstöße der Aluminium-Kantenprofile können auch versetzt zur Fuge der Fassadenbekleidung angeordnet werden. Der grundsätzliche Einsatz von Fugenbändern kann das Eindringen von Wasser verhindern.

Die Fassadenprofile dürfen – wie die meisten Komponenten der vorgehängten Fassade – keinen Zwängungen ausgesetzt werden. Eine Längenänderung der Profile muss gewährleistet sein.

KANTENAUSBILDUNG
KANTENPROFILE FÜR INNENECKEN

VERARBEITUNGSHINWEISE

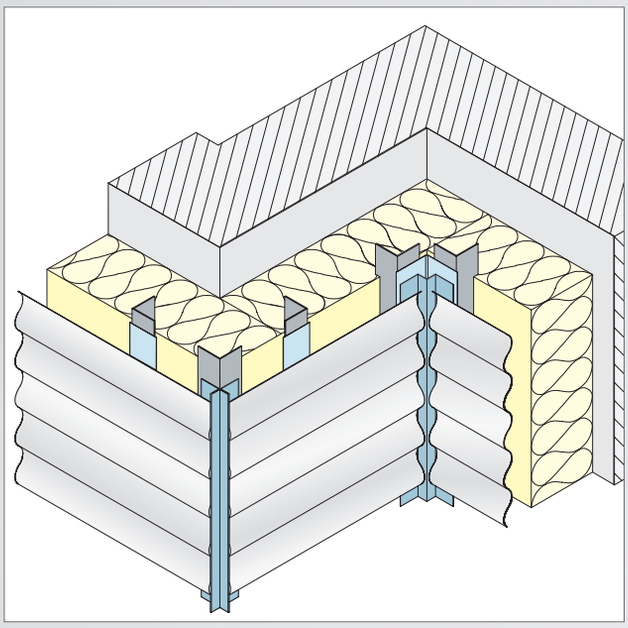

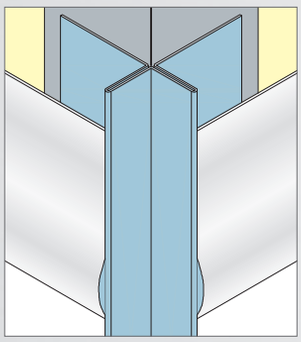

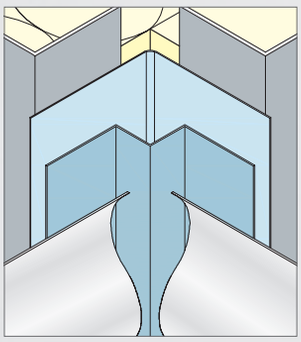

Kantenprofile für Innenecken bilden einen sauberen Abschluss der Fassadenbekleidung.

Bei der Auswahl und Montage der Kantenprofile sind die Vorgaben der Platten- bzw. Unterkonstruktionshersteller sowie alle Anforderungen, geltende Normen und Richtlinien zu beachten und einzuhalten.

Vertikal eingebaute Kantenprofile sind im oberen Bereich einmalig als Festpunkt zu fixieren. Erfordert es die Gegebenheit, das Profil mehrmals zu befestigen, müssen die restlichen Befestigungen als Gleitpunkte ausgeführt werden.

Generell sind die Profile druck- und spannungsfrei zu montieren, so dass Ausdehnungen möglich sind. Fugen sind entsprechend den Erfordernissen zu berücksichtigen.

Bitte beachten Sie hierzu die Produktinformationen und die allgemeinen Hinweise zur Montage von Fassadenprofilen.

KANTENAUSBILDUNG

KANTENPROFILE FÜR INNENECKEN

Art.-Nr.	Werkstoff	Farbe	Länge (cm)	Verpackung/ Palette	Preis

Kantenprofil für Innenecken Alu

Kantenprofil für Innenecken
für Fassadenbekleidungen bis 12 mm.
Bitte beachten Sie die Anwendungshinweise und technischen Anforderungen.

Bemerkung:
Pulverbeschichtung nach RAL-Angabe gegen Aufpreis möglich. Beschichtungsseite siehe Datenblatt im Internet.

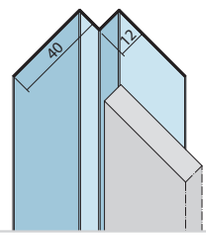

9432	Aluminium natur		250	10 STB/90 BUN	709,38 EUR/100 M

Kantenprofil für Innenecken Alu

Kantenprofil für Innenecken
für Fassadenbekleidungen bis 25 mm.
Bitte beachten Sie die Anwendungshinweise und technischen Anforderungen.

Bemerkung:
Pulverbeschichtung nach RAL-Angabe gegen Aufpreis möglich. Beschichtungsseite siehe Datenblatt im Internet.

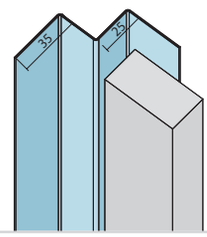

9486	Aluminium natur		300	10 STB/100 BUN	782,35 EUR/100 M

Kantenprofil für Innenecken PVC

Kantenprofil für Innenecken
für Fassadenbekleidungen bis 13,5 mm.

Bemerkung:
Das passende PVC-Aufsteckprofil 3568 dichtet die Profilstöße gegen eindringendes Wasser ab.

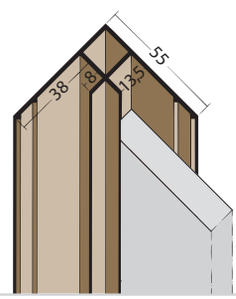

ABVERKAUF	**3654**	PVC-U	47 braun	300	10 STB/24 BUN	380,42 EUR/100 M

Kantenprofil für Innenecken PVC

Kantenprofil für Innenecken
für Fassadenbekleidungen bis 15 mm.

Bemerkung:
Das passende PVC-Aufsteckprofil 3568 dichtet die Profilstöße gegen eindringendes Wasser ab.

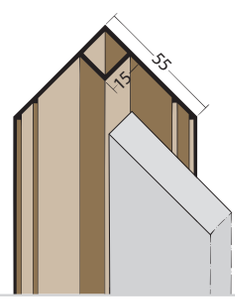

3505	PVC-U	10 weiß, 90 schwarz	300	10 STB/34 BUN	377,60 EUR/100 M

KANTENAUSBILDUNG
ANWENDUNGSHINWEISE

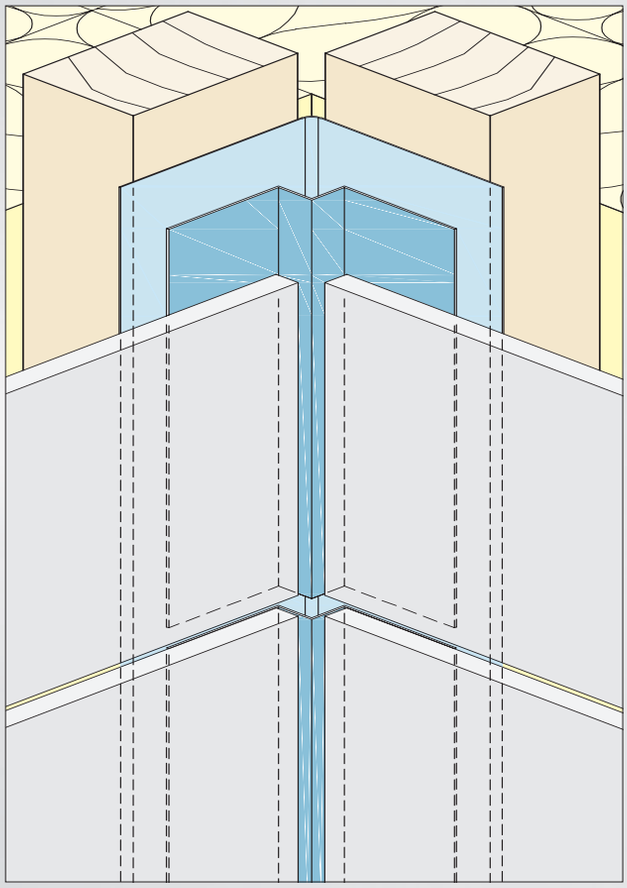

Beim Einsatz von Aluminium-Kantenprofilen können die vertikalen Profilstöße mit einer Fuge der Fassadenbekleidung übereinstimmen. Der grundsätzliche Einsatz von Fugenbändern kann das Eindringen von Wasser verhindern.

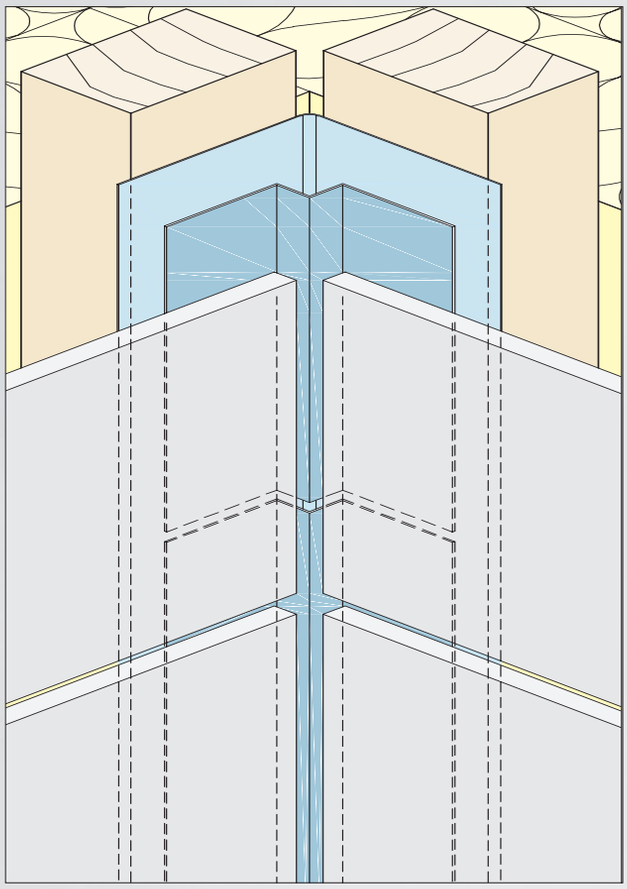

Die vertikalen Profilstöße der Aluminium-Kantenprofile können auch versetzt zur Fuge der Fassadenbekleidung angeordnet werden. Der grundsätzliche Einsatz von Fugenbändern kann das Eindringen von Wasser verhindern.

Die Fassadenprofile dürfen – wie die meisten Komponenten der vorgehängten Fassade – keinen Zwängungen ausgesetzt werden. Eine Längenänderung der Profile muss gewährleistet sein.

FUGENAUSBILDUNG
FUGENPROFILE (SICKENPROFIL) VERTIKAL UND HORIZONTAL

VERARBEITUNGSHINWEISE

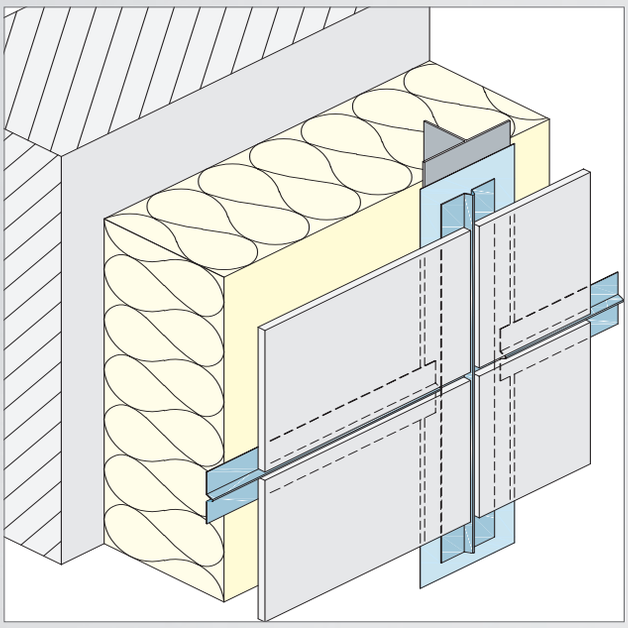

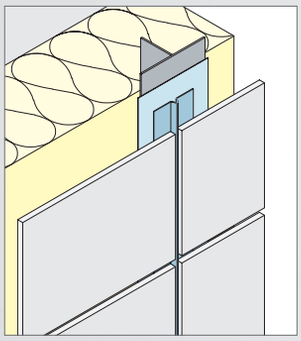

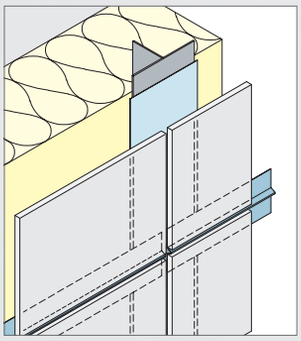

Das Fugen- bzw. Sickenprofil aus Aluminium schließt und hinterlegt dezent die Fuge. Die Sicke am Profil bewirkt auch eine Zentrierung und Führung in der Fuge der Fassadenbekleidung. Die Profile gibt es daher in 6 mm und 9 mm Breite für verschiedene Fugenbreiten. Das Sickenprofil kann horizontal und vertikal eingesetzt werden.

Bei horizontalem Einsatz und fehlender horizontaler Unterkonstruktion muss das Profil je nach Anforderung und Abständen der vertikalen Unterkonstruktion mit geeignetem Kleber oder durch mechanische Befestigung (Schrauben, Nieten etc.) rückseitig an die Fassadenbekleidung gleitend befestigt werden. Hierbei sind die Angaben der Fassadenbekleidungshersteller zu beachten.

Bei Verlegung von Fassadentafeln im Großformat ist eine Fuge gemäß Vorgabe der Plattenhersteller einzuhalten.

FUGENAUSBILDUNG

FUGENPROFILE (SICKENPROFIL) VERTIKAL UND HORIZONTAL

Art.-Nr.	Werkstoff	Farbe	Länge (cm)	Verpackung/ Palette	Preis

Fugenprofil vertikal und horizontal Alu

Fugen- bzw. Sickenprofil für Fugenbreite 8 mm.

Verarbeitungshinweis:
Einbau vertikal und horizontal.
Bemerkung:
Pulverbeschichtung nach RAL-Angabe gegen Aufpreis möglich. Beschichtungsseite siehe Datenblatt im Internet.

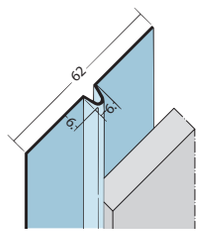

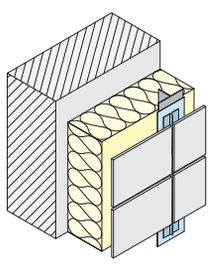

9053	Aluminium natur		250	20 STB/90 BUN	253,05 EUR/100 M
9042	Aluminium	90 schwarz	250	20 STB/90 BUN	321,98 EUR/100 M

Fugenprofil vertikal und horizontal Alu schwarz

Fugen- bzw. Sickenprofil für Fugenbreite 10 mm.

Verarbeitungshinweis:
Einbau vertikal und horizontal.

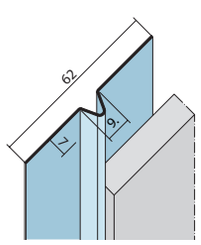

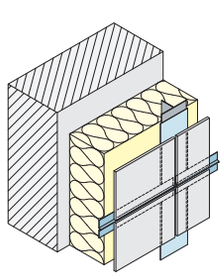

9054	Aluminium	90 schwarz	250	20 STB/150 BUN	321,98 EUR/100 M

VERARBEITUNGSHINWEISE

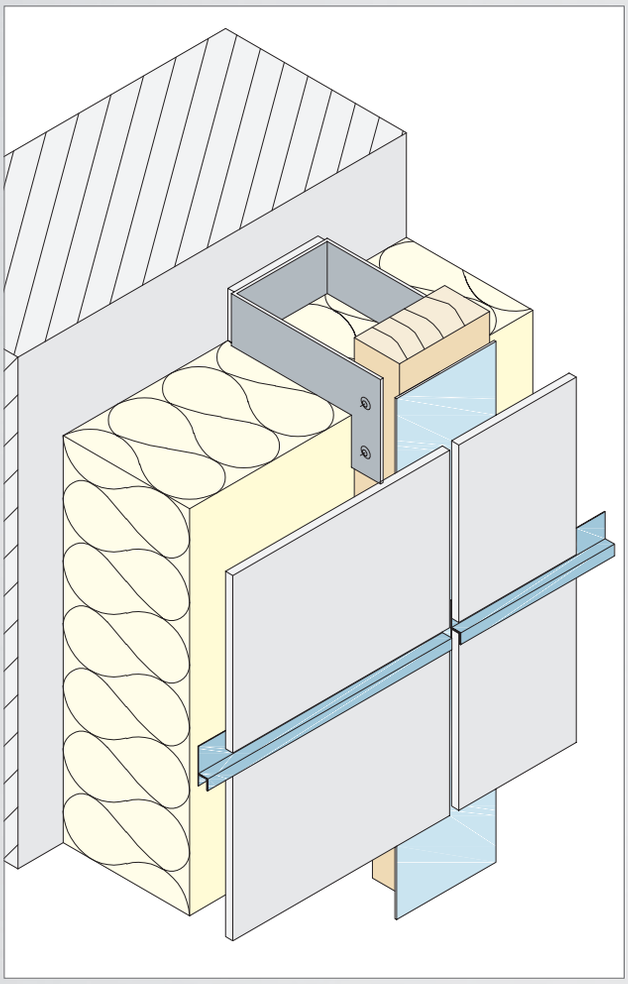

Die Fugenprofile bzw. h-Profile aus Aluminium und PVC finden Ihre Anwendung bei der horizontalen Fuge. Sie reduzieren das Eindringen von Feuchtigkeit. Bitte achten Sie darauf, dass die Platten nicht auf das Profil direkt aufgesetzt werden, sondern eine Fuge von ca. 5 bis 10 mm bzw. nach Angabe des Plattenherstellers gelassen wird.

Bei den horizontalen Fugenprofilen ist die Ausdehnung der Profile durch Temperaturänderung zu berücksichtigen. Um eine Verschiebung der Profile sicher zu stellen, müssen diese einmal als Festpunkt z. B. in der Profilmitte fixiert werden. Erfordert es die Gegebenheit, das Profil mehrmals zu befestigen, müssen die restlichen Befestigungen als Gleitpunkte ausgeführt werden.

Generell sind die Profile druck- und spannungsfrei zu montieren, so dass Ausdehnungen möglich sind. Die Fassadenprofile sind auf Plattenlänge bzw. -breite abgelängt zu montieren. Fugenprofile aus PVC dürfen nur in Weiß und bei kleinformatigen Fassadenplatten eingesetzt werden.
Bitte beachten Sie hierzu die Produktinformationen und die allgemeinen Hinweise zur Montage von Fassadenprofilen.

FUGENAUSBILDUNG

FUGENPROFILE NUR HORIZONTAL

Art.-Nr.	Werkstoff	Farbe	Länge (cm)	Verpackung/ Palette	Preis

Fugen-h-Profil horizontal Alu schwarz

Fugen-h-Profil für Fassadenbekleidungen bis 4,6 mm.

Verarbeitungshinweis:
Einbau nur horizontal!

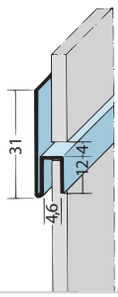

9047	Aluminium	90 schwarz	250	20 STB/35 BUN	270,61 EUR/100 M

Fugen-h-Profil horizontal Alu

Fugen-h-Profil für Fassadenbekleidungen bis 7 mm.

Verarbeitungshinweis:
Einbau nur horizontal!
Bemerkung:
Pulverbeschichtung nach RAL-Angabe gegen Aufpreis möglich. Beschichtungsseite siehe Datenblatt im Internet.

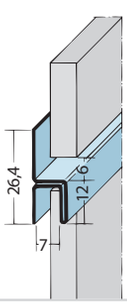

9061	Aluminium natur		250	20 STB/100 BUN	230,76 EUR/100 M
9048	Aluminium	90 schwarz	250	20 STB/100 BUN	273,66 EUR/100 M

Fugen-h-Profil horizontal Alu

Fugen-h-Profil für Fassadenbekleidungen bis 9 mm.

Bemerkung:
Pulverbeschichtung nach RAL-Angabe gegen Aufpreis möglich. Beschichtungsseite siehe Datenblatt im Internet.
Verarbeitungshinweis:
Einbau nur horizontal!

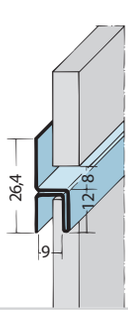

9062	Aluminium natur		250	20 STB/100 BUN	251,28 EUR/100 M
9049	Aluminium	90 schwarz	250	20 STB/100 BUN	292,79 EUR/100 M

Fugenprofil horizontal Alu

Fugen-Profil für Fassadenbekleidungen bis 8 mm.

Verarbeitungshinweis:
Einbau nur horizontal!
Bemerkung:
Pulverbeschichtung nach RAL-Angabe gegen Aufpreis möglich. Beschichtungsseite siehe Datenblatt im Internet.

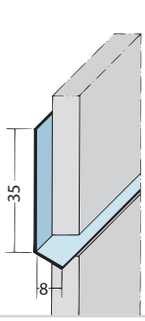

9092	Aluminium natur		250	20 STB/100 BUN	240,32 EUR/100 M

Fugen-h-Profil horizontal Alu EV1

Fugen-h-Profil für Fassadenbekleidungen bis 7 mm.

Verarbeitungshinweis:
Einbau nur horizontal!
Bemerkung:
Pulverbeschichtung nach RAL-Angabe gegen Aufpreis möglich. Beschichtungsseite siehe Datenblatt im Internet.

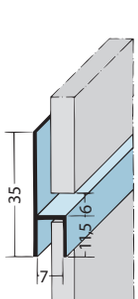

9086	Aluminium E6 EV1		250	10 STB/208 BUN	579,09 EUR/100 M

FUGENAUSBILDUNG

FUGENPROFILE NUR HORIZONTAL

Art.-Nr.	Werkstoff	Farbe	Länge (cm)	Verpackung/ Palette	Preis

Fugen-h-Profil horizontal Alu EV1

Fugen-h-Profil für Fassadenbekleidungen bis 8,8 mm.

Verarbeitungshinweis:
Einbau nur horizontal!
Bemerkung:
Pulverbeschichtung nach RAL-Angabe gegen Aufpreis möglich. Beschichtungsseite siehe Datenblatt im Internet.

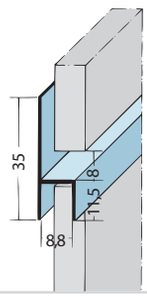

9087	Aluminium E6 EV1		250	10 STB/163 BUN	583,14 EUR/100 M

Fugen-h-Profil horizontal Alu EV1

Fugen-h-Profil für Fassadenbekleidungen bis 11 mm.

Verarbeitungshinweis:
Einbau nur horizontal!
Bemerkung:
Pulverbeschichtung nach RAL-Angabe gegen Aufpreis möglich. Beschichtungsseite siehe Datenblatt im Internet.

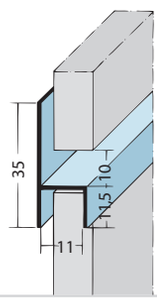

9088	Aluminium E6 EV1		250	10 STB/140 BUN	585,46 EUR/100 M

Fugen-h-Profil horizontal Alu EV1

Fugen-h-Profil für Fassadenbekleidungen bis 12,8 mm.

Verarbeitungshinweis:
Einbau nur horizontal!
Bemerkung:
Pulverbeschichtung nach RAL-Angabe gegen Aufpreis möglich. Beschichtungsseite siehe Datenblatt im Internet.

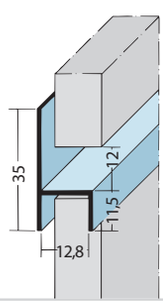

9089	Aluminium E6 EV1		250	10 STB/99 BUN	635,84 EUR/100 M

Fugen-h-Profil horizontal PVC

Fugen-h-Profil für Fassadenbekleidungen bis 6,5 mm.

Verarbeitungshinweis:
Einbau nur horizontal!

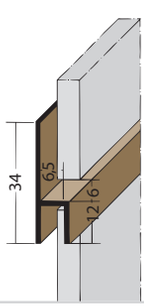

3534	PVC-U	10 weiß	250	20 STB/98 BUN	204,40 EUR/100 M

Fugen-h-Profil horizontal PVC

Fugen-h-Profil für Fassadenbekleidungen bis 8,5 mm.

Verarbeitungshinweis:
Einbau nur horizontal!

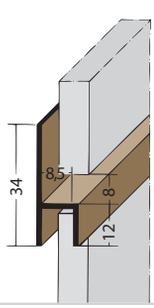

3535	PVC-U	10 weiß	250	20 STB/91 BUN	184,48 EUR/100 M

FUGENAUSBILDUNG

FUGENPROFILE NUR HORIZONTAL

Art.-Nr.	Werkstoff	Farbe	Länge (cm)	Verpackung/ Palette	Preis

Fugen-h-Profil horizontal PVC

Fugen-h-Profil für Fassadenbekleidungen bis 10,5 mm.

Verarbeitungshinweis:
Einbau nur horizontal!

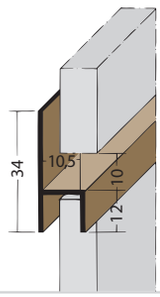

3536	PVC-U	10 weiß	250	20 STB/65 BUN	182,18 EUR/100 M

Fugen-h-Profil horizontal PVC

Fugen-h-Profil für Fassadenbekleidungen bis 10,5 mm.

Verarbeitungshinweis:
Einbau nur horizontal!

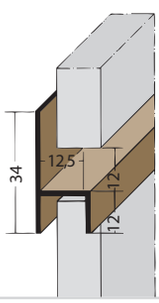

3537	PVC-U	10 weiß	250	20 STB/84 BUN	192,53 EUR/100 M

Fugen-Z-Profil horizontal PVC

Fugen-Z-Profil für Fassadenbekleidungen bis 23,5 mm.

Verarbeitungshinweis:
Einbau nur horizontal!

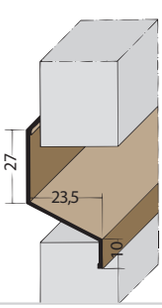

3554	PVC-U	90 schwarz	250	20 STB/110 BUN	212,12 EUR/100 M

VERARBEITUNGSHINWEISE

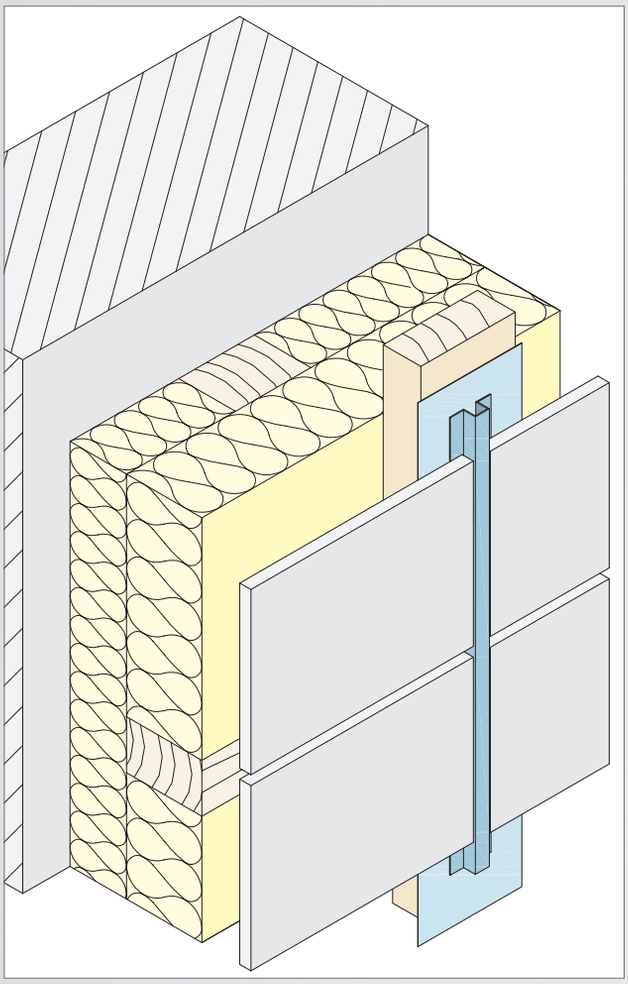

Die Fugenprofile aus Aluminium bzw. PVC finden Ihre Anwendung bei vertikaler Fuge. Je nach Anwendung ist darauf zu achten, dass eine Ausdehnung der Fassadenbekleidung möglich ist. Die Fugen- bzw. Hutprofile aus Aluminium können rückseitig oder vorderseitig der Fassadenbekleidung montiert werden.

FUGENAUSBILDUNG

FUGENPROFILE NUR VERTIKAL

Art.-Nr	Werkstoff	Farbe	Länge (cm)	Verpackung/Palette	Preis

Fugenprofil vertikal Hutprofil Alu

Hutprofil
für Fassadenbekleidungen 12,5 mm.

Verarbeitungshinweis:
Einbau nur vertikal!
Bemerkung:
Pulverbeschichtung nach RAL-Angabe gegen Aufpreis möglich. Beschichtungsseite siehe Datenblatt im Internet.

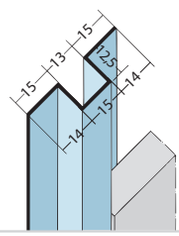

9311	Aluminium natur		250	20 STB/100 BUN	456,65 EUR/100 M

Fugenprofil vertikal Alu

Fugenprofil bzw. Lisenenprofil
für Fassadenbekleidungen 20 mm.

Verarbeitungshinweis:
Einbau nur vertikal!
Bemerkung:
Pulverbeschichtung nach RAL-Angabe gegen Aufpreis möglich. Beschichtungsseite siehe Datenblatt im Internet.

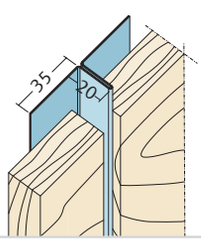

9027	Aluminium natur		250	10 STB/30 BUN	634,63 EUR/100 M

Fugen-H-Profil vertikal Alu EV1

Fugen-H-Profil
für Fassadenbekleidungen bis 6,5 mm.

Verarbeitungshinweis:
Einbau nur vertikal!
Bemerkung:
Pulverbeschichtung nach RAL-Angabe gegen Aufpreis möglich. Beschichtungsseite siehe Datenblatt im Internet.

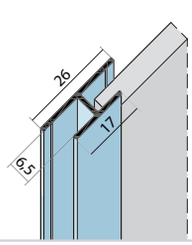

9736	Aluminium E6 EV1		300	10 STB/130 BUN	579,09 EUR/100 M

Fugen-H-Profil vertikal Alu EV1

Fugen-H-Profil
für Fassadenbekleidungen bis 8,5 mm.

Verarbeitungshinweis:
Einbau nur vertikal!
Bemerkung:
Pulverbeschichtung nach RAL-Angabe gegen Aufpreis möglich. Beschichtungsseite siehe Datenblatt im Internet.

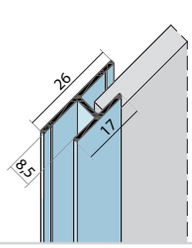

9738	Aluminium E6 EV1		300	10 STB/130 BUN	583,14 EUR/100 M

Fugen-H-Profil vertikal PVC

Fugen-H-Profil
für Fassadenbekleidungen bis 6,5 mm.

Verarbeitungshinweis:
Einbau nur vertikal!

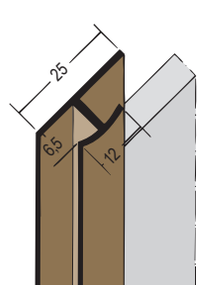

3557	PVC-U	10 weiß, 47 braun, 90 schwarz	250	20 STB/100 BUN	153,85 EUR/100 M

FUGENAUSBILDUNG

FUGENPROFILE NUR VERTIKAL

Art.-Nr	Werkstoff	Farbe	Länge (cm)	Verpackung/Palette	Preis

Fugen-H-Profil vertikal PVC

Fugen-H-Profil
für Fassadenbekleidungen bis 6,5 mm

Verarbeitungshinweis:
Einbau nur vertikal!
Bemerkung:
Höhere Überdeckungsbreite und größere Bewegungsaufnahme.

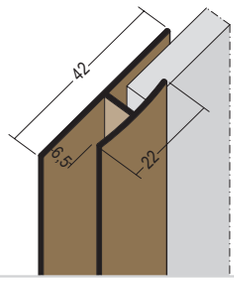

3558	PVC-U	10 weiß, 90 schwarz	250	20 STB/75 BUN	265,22 EUR/100 M

Fugen-H-Profil vertikal PVC

Fugen-H-Profil
für Fassadenbekleidungen bis 8,5 mm.

Verarbeitungshinweis:
Einbau nur vertikal!

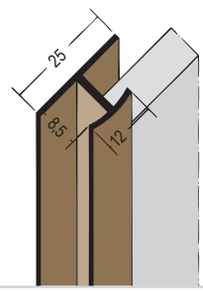

3546	PVC-U	10 weiß, 90 schwarz	250	20 STB/81 BUN	157,60 EUR/100 M

Fugen-H-Profil vertikal PVC

Fugen-H-Profil
für Fassadenbekleidungen bis 8,5 mm.

Bemerkung:
Höhere Überdeckungsbreite und größere Bewegungsaufnahme.
Verarbeitungshinweis:
Einbau nur vertikal!

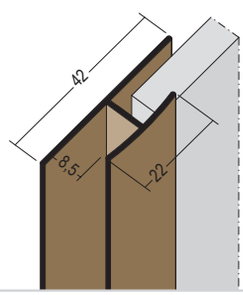

3559	PVC-U	10 weiß, 90 schwarz	250	20 STB/63 BUN	272,18 EUR/100 M

Fugen-H-Profil vertikal PVC

Fugen-H-Profil
für Fassadenbekleidungen bis 10,5 mm.

Verarbeitungshinweis:
Einbau nur vertikal!

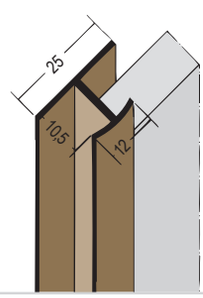

3547	PVC-U	10 weiß, 90 schwarz	250	20 STB/90 BUN	152,69 EUR/100 M

Fugen-H-Profil vertikal PVC

Fugen-H-Profil
für Fassadenbekleidungen bis 12,5 mm.

Verarbeitungshinweis:
Einbau nur vertikal!

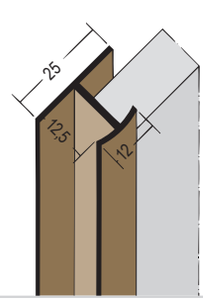

3548	PVC-U	10 weiß	250	20 STB/64 BUN	202,38 EUR/100 M

VERARBEITUNGSHINWEISE

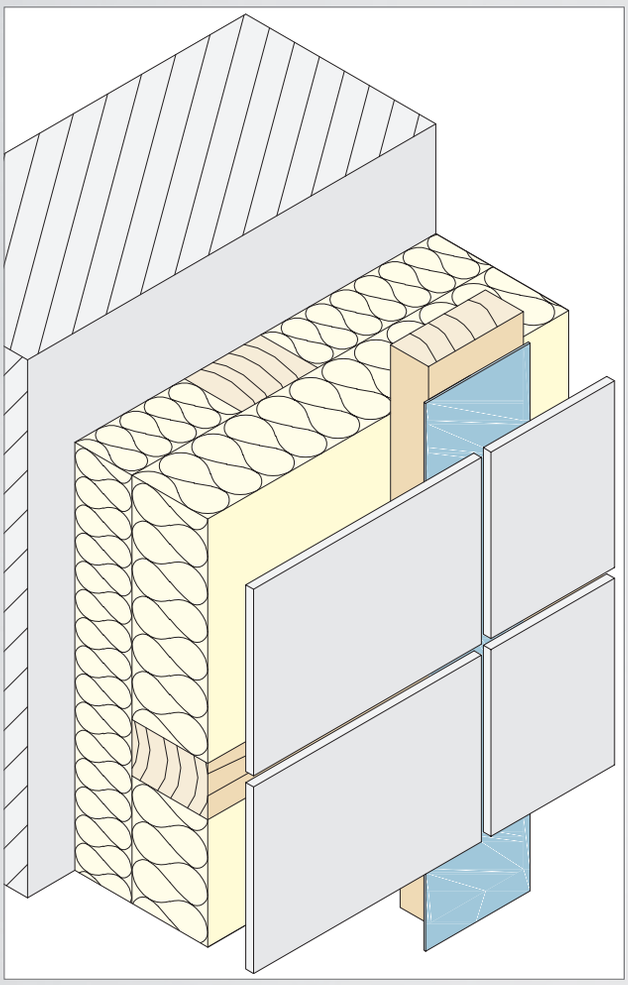

Die Fugenbänder kommen bei vertikaler Fuge zum Einsatz. Sie entkoppeln die Fassadenbekleidung und reduzieren die Geräuschentwicklung. Sie reduzieren den Wassereintritt und schützen entsprechend die Unterkonstruktion. Bei einer Holzunterkonstruktion muss das Fugenband mindestens 5 mm je Seite überstehen.

PROTEKTOR-Fugenbänder bestehen aus alterungs- und witterungsbeständigem EPDM oder Weich-PVC.
Die Fugenbänder aus EPDM übertreffen die Anforderungen der DIN 18516 Teil 1 hinsichtlich Temperaturschwankungen der Grenztemperaturen deutlich.
Die Fugenbänder aus EPDM mit werkseitig angebrachter Klebefolie vereinfachen das Anbringen auf der Unterkonstruktion. Hinweis: Die Klebefolie erhöht die angegebene Materialdicke um ca. 0,2 mm.

PROTEKTOR empfiehlt den Einsatz von Fugenbändern auf Holz- und Aluminium-Unterkonstruktionen.

FUGENAUSBILDUNG
FUGENBÄNDER

	Art.-Nr.	Werkstoff	Farbe	Länge (cm)	Maß a (mm)	Verpackung/ Palette	Preis

Fugenband EPDM schwarz

NEU

Fugenband EPDM
zum Schutz der Unterkonstruktion.

Verarbeitungshinweis:
Fugenbänder dürfen grundsätzlich nicht überstrichen werden.
Materialdicke: 1,2 mm

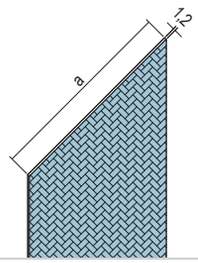

NEU	**3316**	EPDM	90 schwarz	2500	80	3 ROL/60 KAR	296,80 EUR/100 M
NEU	**3317**	EPDM	90 schwarz	2500	120	2 ROL/60 KAR	392,20 EUR/100 M

Fugenband EPDM schwarz

Fugenband EPDM
zum Schutz der Unterkonstruktion.

Verarbeitungshinweis:
Fugenbänder dürfen grundsätzlich nicht überstrichen werden.
Materialdicke: 0,8 mm

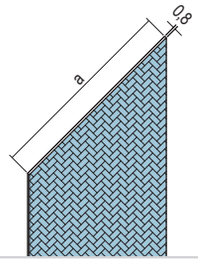

3310	EPDM	90 schwarz	2500	70	3 ROL/60 KAR	176,61 EUR/100 M
3311	EPDM	90 schwarz	2500	110	2 ROL/60 KAR	268,75 EUR/100 M
3314	EPDM	90 schwarz	2500	130	2 ROL/60 KAR	321,33 EUR/100 M

Fugenband EPDM selbstklebend schwarz

Fugenband EPDM selbstklebend
zum Schutz der Unterkonstruktion.

Verarbeitungshinweis:
Fugenbänder dürfen grundsätzlich nicht überstrichen werden.
Materialdicke: 0,8 mm

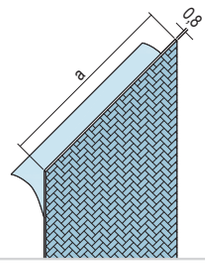

3312	EPDM sk	90 schwarz	2500	70	3 ROL/60 KAR	358,53 EUR/100 M
3313	EPDM sk	90 schwarz	2500	110	2 ROL/60 KAR	460,72 EUR/100 M
3315	EPDM sk	90 schwarz	2500	130	2 ROL/60 KAR	512,12 EUR/100 M

Fugenband PVC

Fugenband aus Weich-PVC
zum Schutz der Unterkonstruktion.

Verarbeitungshinweis:
Fugenbänder dürfen grundsätzlich nicht überstrichen werden.
Materialdicke: 0,5 mm

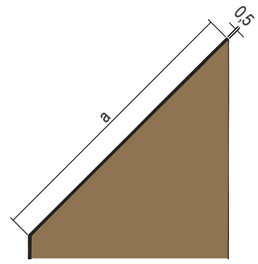

3326	PVC-P	10 weiß, 90 schwarz	5000	36	2 ROL/100 KAR	50,12 EUR/100 M
3325	PVC-P	10 weiß, 90 schwarz	5000	60	2 ROL/48 KAR	63,17 EUR/100 M
3335	PVC-P	90 schwarz	5000	80	1 ROL/100 KAR	73,81 EUR/100 M
3322	PVC-P	90 schwarz	5000	100	1 ROL/100 KAR	86,31 EUR/100 M

FUGENAUSBILDUNG
FUGENBÄNDER

Art.-Nr.	Werkstoff	Farbe	Länge (cm)	Maß a (mm)	Verpackung/ Palette	Preis

Fugenband PVC

Fugenband aus Weich-PVC
zum Schutz der Unterkonstruktion.

Verarbeitungshinweis:
Fugenbänder dürfen grundsätzlich nicht überstrichen werden.
Materialdicke: 0,7 mm

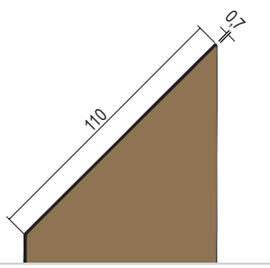

3336	PVC-P	90 schwarz	5000	110	1 ROL/48 KAR	117,58 EUR/100 M

Fugenband mit Dichtlippe PVC

Fugenband mit Dichtlippe aus Weich-PVC
zum Schutz der Unterkonstruktion.

Verarbeitungshinweis:
Fugenbänder dürfen grundsätzlich nicht überstrichen werden.
Materialdicke: 1,2 mm

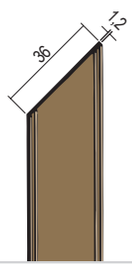

3332	PVC-P	10 weiß, 90 schwarz	2500	36	2 ROL/100 KAR	72,39 EUR/100 M

Fugenband mit Dichtlippe PVC

Fugenband mit Dichtlippe aus Weich-PVC
zum Schutz der Unterkonstruktion.

Verarbeitungshinweis:
Fugenbänder dürfen grundsätzlich nicht überstrichen werden.
Materialdicke: 1,2 mm

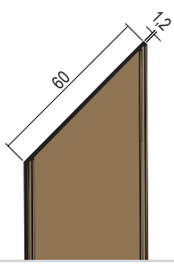

3333	PVC-P	10 weiß, 90 schwarz	2500	60	2 ROL/48 KAR	131,34 EUR/100 M

Fugenband mit Dichtlippe PVC

Fugenband mit Dichtlippe aus Weich-PVC
zum Schutz der Unterkonstruktion.

Verarbeitungshinweis:
Fugenbänder dürfen grundsätzlich nicht überstrichen werden.
Materialdicke: 1,2 mm

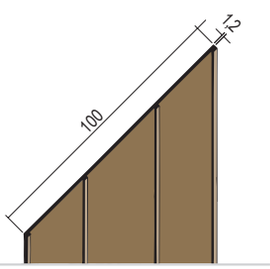

3334	PVC-P	10 weiß, 90 schwarz	2500	100	1 ROL/48 KAR	192,66 EUR/100 M

Fugenband mit Dichtlippe PVC

Fugenband mit Dichtlippe aus Weich-PVC
zum Schutz der Unterkonstruktion.

Verarbeitungshinweis:
Fugenbänder dürfen grundsätzlich nicht überstrichen werden.
Materialdicke: 1,2 mm

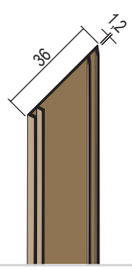

3331	PVC-P	90 schwarz	2500	36	2 ROL/100 KAR	72,39 EUR/100 M

FUGENAUSBILDUNG
FUGENBÄNDER

Art.-Nr.	Werkstoff	Farbe	Länge (cm)	Maß a (mm)	Verpackung/ Palette	Preis

Fugenband mit Dichtlippe PVC

Fugenband mit Dichtlippe aus Weich-PVC zum Schutz der Unterkonstruktion.

Verarbeitungshinweis:
Fugenbänder dürfen grundsätzlich nicht überstrichen werden.
Materialdicke: 1,2 mm

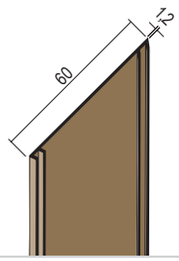

3327	PVC-P	90 schwarz	2500	60	1 ROL/100 KAR	131,34 EUR/100 M

ANSCHLUSSAUSBILDUNG
ANSCHLUSSPROFILE MIT SCHNITTKANTENÜBERDECKUNG

VERARBEITUNGSHINWEISE

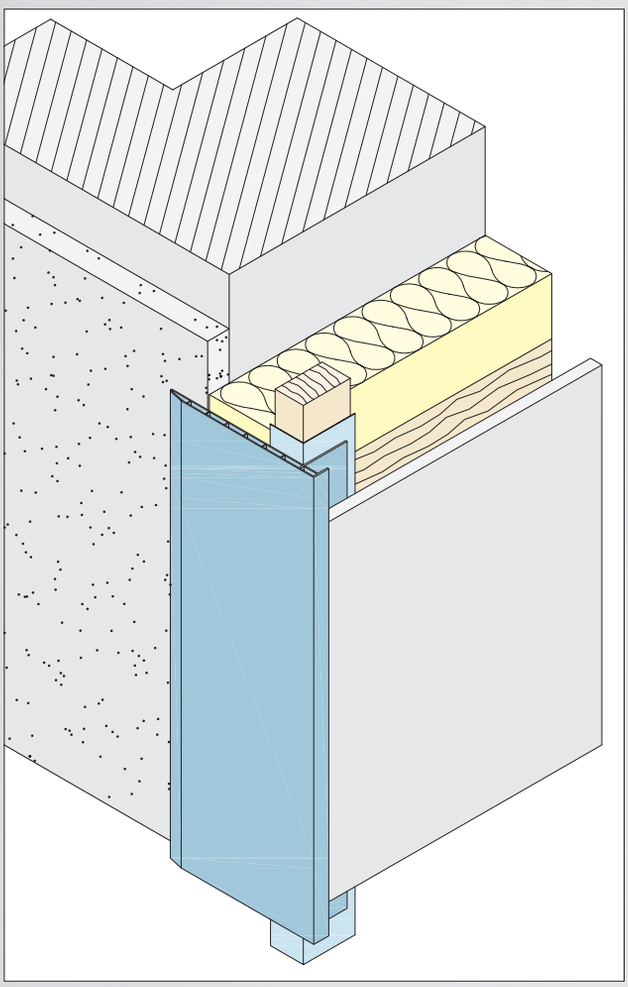

Die Anschlussprofile schließen die Fassadenbekleidung an anderen Flächen der Fassade wie z. B. Putz an und ermöglichen einen einfachen und sauberen Übergang. Sie schützen und überdecken vollständig die Schnittkanten der Fassadentafeln und decken seitlich die Unterkonstruktion ab.

Die Anschlussprofile können auch zum Anschluss an Fenster und Türen eingesetzt werden.

ANSCHLUSSAUSBILDUNG

ANSCHLUSSPROFILE MIT SCHNITTKANTENÜBERDECKUNG

Art.-Nr.	Werkstoff	Farbe	Länge (cm)	Verpackung/Palette	Preis

Anschlussprofil mit Schnittkantenüberdeckung PVC

Anschlussprofil für Fassadenbekleidungen bis 13,5 mm.

Bemerkung:
Das passende PVC-Aufsteckprofil 3568 dichtet die Profilstöße gegen eindringendes Wasser ab.

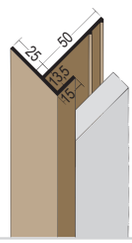

3560	PVC-U	10 weiß, 90 schwarz	300	10 STB/54 BUN	254,68 EUR/100 M

Anschlussprofil mit Schnittkantenüberdeckung PVC

Anschlussprofil für Fassadenbekleidungen bis 13 mm.

Bemerkung:
Das passende PVC-Aufsteckprofil 3568 dichtet die Profilstöße gegen eindringendes Wasser ab.

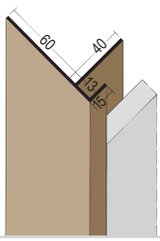

3561	PVC-U	10 weiß, 90 schwarz	250, 300	10 STB/40 BUN	382,43 EUR/100 M

Anschlussprofil mit Schnittkantenüberdeckung PVC

Anschlussprofil für Fassadenbekleidungen bis 17 mm.

Bemerkung:
Das passende PVC-Aufsteckprofil 3568 dichtet die Profilstöße gegen eindringendes Wasser ab.

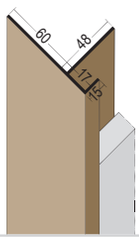

3562	PVC-U	10 weiß, 90 schwarz	250, 300	10 STB/36 BUN	397,05 EUR/100 M

ANSCHLUSSAUSBILDUNG
ANSCHLUSSPROFILE OHNE SCHNITTKANTENÜBERDECKUNG

VERARBEITUNGSHINWEISE

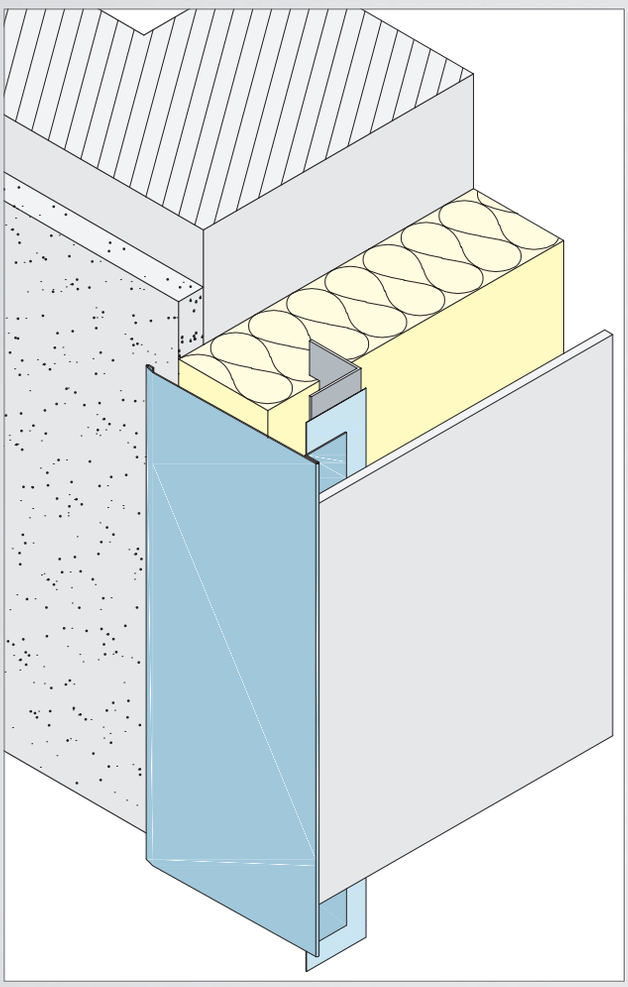

Die Anschlussprofile schließen die Fassadenbekleidung an anderen Flächen der Fassade wie z. B. Putz an und ermöglichen einen einfachen und sauberen Übergang. Sie bedecken die Schnittkanten der Fassadentafeln, bilden einen sauberen Anschluss und decken seitlich die Unterkonstruktion ab.

Die Anschlussprofile können auch zum Anschluss an Fenster und Türen eingesetzt werden.

ANSCHLUSSAUSBILDUNG

ANSCHLUSSPROFILE OHNE SCHNITTKANTENÜBERDECKUNG

Art.-Nr.	Werkstoff	Farbe	Länge (cm)	Verpackung/ Palette	Preis (€)

Anschlussprofil ohne Schnittkantenüberdeckung Alu

Anschlussprofil für Fassadenbekleidungen 13 mm.

Bemerkung:
Pulverbeschichtung nach RAL-Angabe gegen Aufpreis möglich. Beschichtungsseite siehe Datenblatt im Internet.

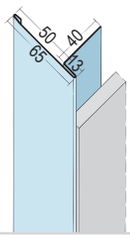

9081	Aluminium natur		250	10 STB/40 BUN	717,07/100 M

ANSCHLUSSAUSBILDUNG
ANWENDUNGSHINWEISE

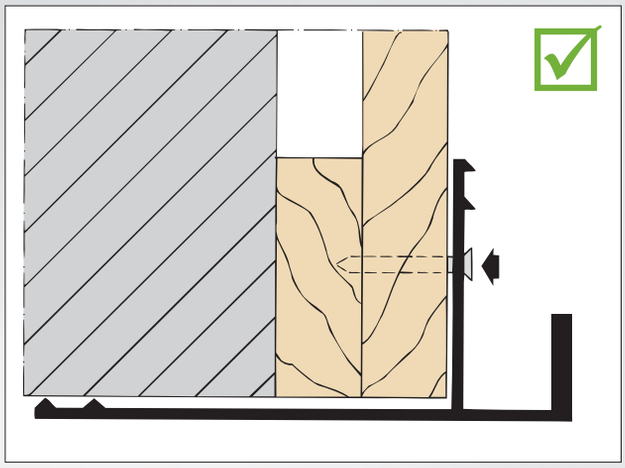

RICHTIG
Leichtes Anlegen des Profils an die Ecke und Nageln ohne Andruck. In diesem Fall drückt sich der genagelte Schenkel nicht nach innen und die Gefahr einer Verspannung ist ausgeschaltet.

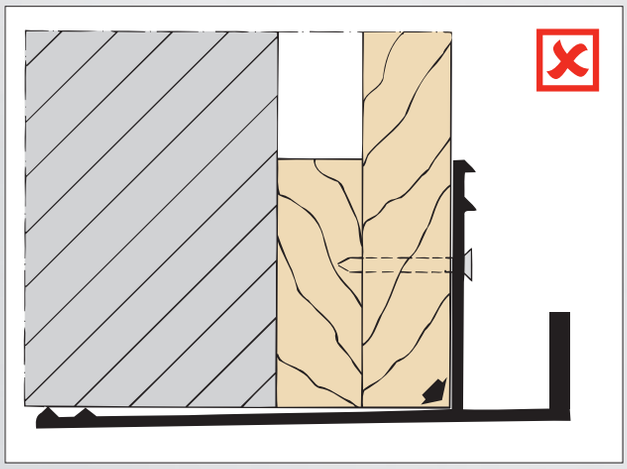

FALSCH
Bei zu starkem Andrücken des Profils an die Ecke entsteht eine Spannung an dem unbefestigten Teil des Profiles und das Profil beginnt sich dadurch zu wellen.

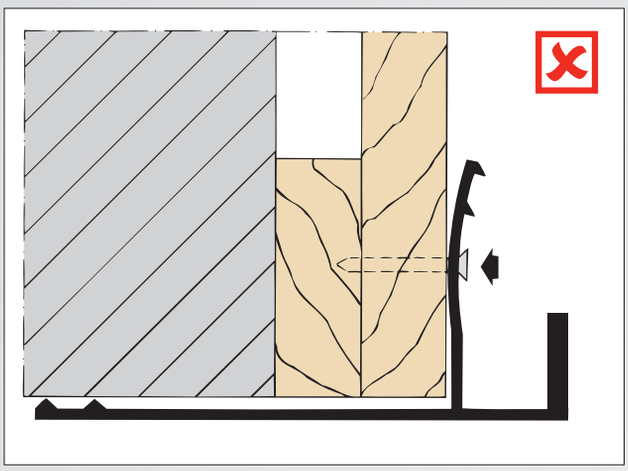

FALSCH
Wenn beim Annageln des Profils der Nagel am Befestigungspunkt zu tief eingeschlagen wird, entsteht eine zu große Vorspannung. Das Profil beginnt sich bei Sonneneinstrahlung zu wellen.

LAIBUNGSAUSBILDUNG
ANSCHLUSS- UND EINFASSPROFILE

HINWEISE

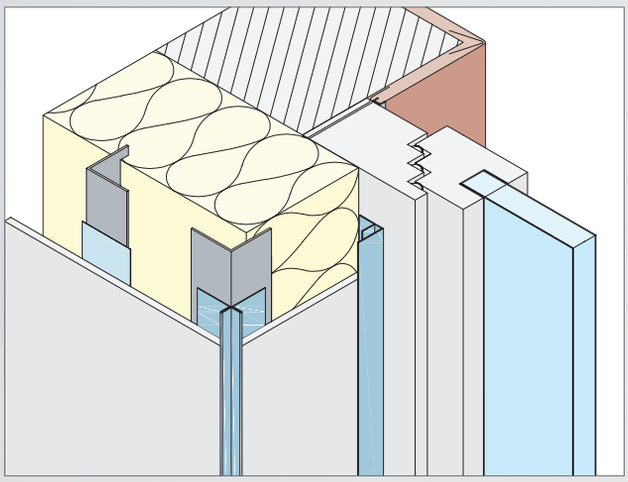

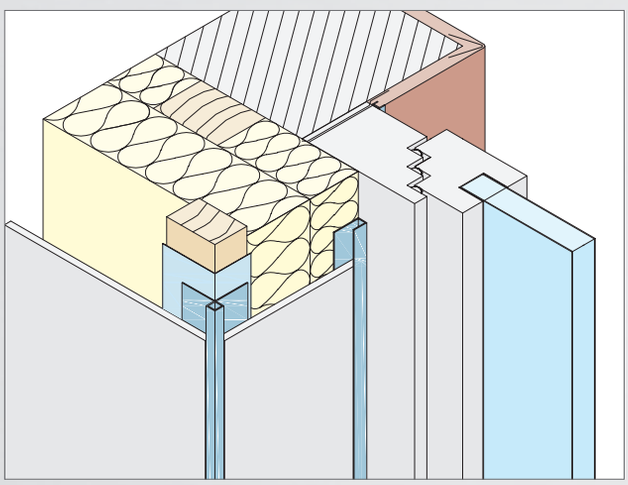

Die Laibungsausbildung kann auf unterschiedliche Arten ausgeführt werden. In der Praxis wird je nach Wunsch des Bauherrn u. a. die Fassadenbekleidung in der Laibung fortgesetzt oder auf bestehende Systeme zurückgegriffen.

Protektor bietet verschiedene Systeme oder Systembestandteile für die Anwendungen.

Mit den F-Profilen können Fassadenplatten ideal an verschiedenen Positionen wie z. B. Fenster- und Türlaibungen befestigt werden. Durch das Verdecken der Schnittkanten können Unebenheiten überdeckt und ausgeglichen werden.

Mit den Abschluss- und Einfassprofilen bzw. U-Profilen können Fassadenplatten ideal an verschiedenen Positionen wie z. B. an Fenster- und Türlaibungen befestigt werden.

LAIBUNGSAUSBILDUNG

ANSCHLUSS- UND EINFASSPROFILE

Art.-Nr.	Werkstoff	Farbe	Länge (cm)	Verpackung/ Palette	Preis

Anschluss- und Einfassprofil F-Profil Alu EV1

F-Profil für Fassadenbekleidungen bis 8,5 mm.

Bemerkung:
Pulverbeschichtung nach RAL-Angabe gegen Aufpreis möglich. Beschichtungsseite siehe Datenblatt im Internet.

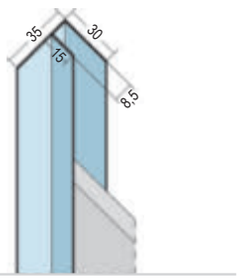

9085	Aluminium E6 EV1		300	10 STB/40 BUN	591,83 EUR/100 M

Anschluss- und Einfassprofil F-Profil Alu EV1

F-Profil für Fassadenbekleidungen bis 10,5 mm.

Bemerkung:
Pulverbeschichtung nach RAL-Angabe gegen Aufpreis möglich. Beschichtungsseite siehe Datenblatt im Internet.

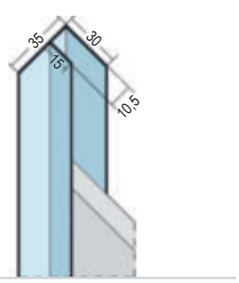

9090	Aluminium E6 EV1		300	10 STB/80 BUN	603,42 EUR/100 M

Anschluss- und Einfassprofil U-Profil Alu

U-Profil für Fassadenbekleidungen bis 8,5 mm.

Bemerkung:
Pulverbeschichtung nach RAL-Angabe gegen Aufpreis möglich. Beschichtungsseite siehe Datenblatt im Internet.

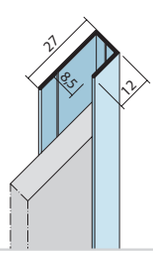

9450	Aluminium natur		300	10 STB/101 BUN	269,87 EUR/100 M

Anschluss- und Einfassprofil U-Profil Alu

U-Profil für Fassadenbekleidungen bis 10,5 mm.

Bemerkung:
Pulverbeschichtung nach RAL-Angabe gegen Aufpreis möglich. Beschichtungsseite siehe Datenblatt im Internet.

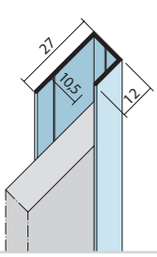

9451	Aluminium natur		300	10 STB/75 BUN	302,29 EUR/100 M

Anschluss- und Einfassprofil U-Profil Alu

U-Profil für Fassadenbekleidungen bis 13 mm.

Bemerkung:
Pulverbeschichtung nach RAL-Angabe gegen Aufpreis möglich. Beschichtungsseite siehe Datenblatt im Internet.

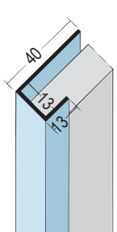

9407	Aluminium natur		250	10 STB/75 BUN	318,50 EUR/100 M

LAIBUNGSAUSBILDUNG

ANSCHLUSS- UND EINFASSPROFILE

Art.-Nr.	Werkstoff	Farbe	Länge (cm)	Verpackung/ Palette	Preis

Anschluss- und Einfassprofil U-Profil Alu

U-Profil für Fassadenbekleidungen bis 16 mm.

Bemerkung:
Pulverbeschichtung nach RAL-Angabe gegen Aufpreis möglich. Beschichtungsseite siehe Datenblatt im Internet.

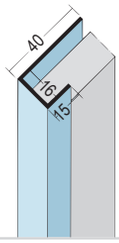

9408	Aluminium natur		250	10 STB/90 BUN	331,44 EUR/100 M

Anschluss- und Einfassprofil U-Profil Alu

U-Profil für Fassadenbekleidungen bis 20 mm.

Bemerkung:
Pulverbeschichtung nach RAL-Angabe gegen Aufpreis möglich. Beschichtungsseite siehe Datenblatt im Internet.

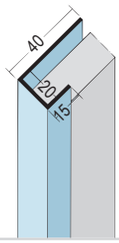

9409	Aluminium natur		250	10 STB/75 BUN	351,61 EUR/100 M

Einfassprofil Alu

Einfassprofil für Fassadenbekleidungen 25 mm.

Bemerkung:
Pulverbeschichtung nach RAL-Angabe gegen Aufpreis möglich. Beschichtungsseite siehe Datenblatt im Internet.

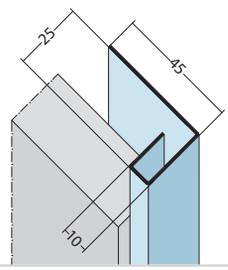

9487	Aluminium natur		300	10 STB/50 BUN	565,19 EUR/100 M

Anschluss- und Einfassprofil U-Profil PVC

U-Profil für Fassadenbekleidungen bis 6,5 mm.

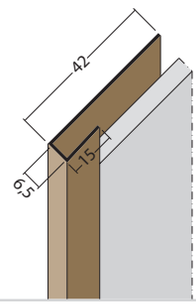

3691	PVC-U	10 weiß, 90 schwarz	250, 300, 500	10 STB/55 BUN	164,63 EUR/100 M

Anschluss- und Einfassprofil U-Profil PVC

U-Profil für Fassadenbekleidungen bis 9 mm.

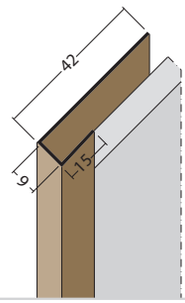

3658	PVC-U	10 weiß, 33 ziegelrot, 47 braun, 90 schwarz	250, 300, 500	10 STB/119 BUN	174,66 EUR/100 M

LAIBUNGSAUSBILDUNG

ANSCHLUSS- UND EINFASSPROFILE

Art.-Nr.	Werkstoff	Farbe	Länge (cm)	Verpackung/ Palette	Preis

Anschluss- und Einfassprofil U-Profil PVC

U-Profil für Fassadenbekleidungen
bis 13 mm.

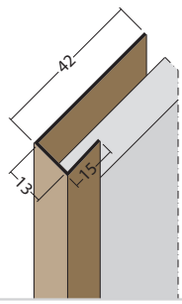

3563	PVC-U	10 weiß, 33 ziegelrot, 47 braun, 90 schwarz	250, 300, 500	10 STB/200 BUN	179,47 EUR/100 M

Anschluss- und Einfassprofil U-Profil PVC

U-Profil für Fassadenbekleidungen
bis 17 mm.

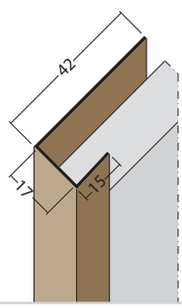

3529	PVC-U	10 weiß, 33 ziegelrot, 47 braun, 90 schwarz	250, 300, 500	10 STB/110 BUN	191,38 EUR/100 M

Anschluss- und Einfassprofil U-Profil PVC

U-Profil für Fassadenbekleidungen
bis 20 mm.

VOB

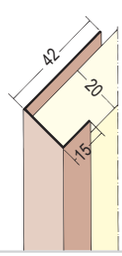

3502	PVC-U	10 weiß, 47 braun, 90 schwarz	250, 300, 500	10 STB/32 BUN	199,50 EUR/100 M

Anschluss- und Einfassprofil U-Profil PVC

U-Profil für Fassadenbekleidungen
bis 27 mm.

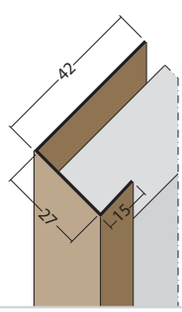

3527	PVC-U	10 weiß, 47 braun, 90 schwarz	250, 300	10 STB/90 BUN	177,67 EUR/100 M

Anschluss- und Einfassprofil U-Profil PVC

U-Profil 11 x 40 mm
für Fassadenbekleidungen bis 11 mm.

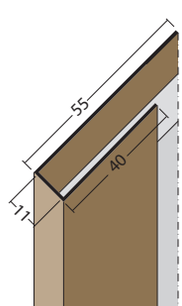

3609	PVC-U	90 schwarz	250	20 STB/34 BUN	219,72 EUR/100 M

DACH- UND FASSADENBELÜFTUNG

ALLGEMEINES ZU DACH- UND FASSADENBELÜFTUNG

Lüftungsprofile haben die Aufgabe eine größtmögliche Belüftung und die Abführung der Feuchtigkeit am Dach oder an der vorgehängten hinterlüfteten Fassade zu gewährleisten und gleichzeitig den bestmöglichen Kleintier-und Insektenschutz zu erreichen.

Bei der Dachbelüftung ist nach DIN 4108 Teil 3 bei den Lüftungsprofilen ein Mindestlüftungsquerschnitt von 200 cm^2/lfm bis zu einer Dachlänge von 10 m einzuhalten.

Bei der Fassadenbelüftung ist nach DIN 18516 Teil 1 bei den Lüftungsprofilen ein Mindestquerschnitt von 50 cm^2/lfm einzuhalten, wobei die Hinterlüftungsebene immer mindestens 200 cm^2/lfm haben soll.

Nach DIN 18516 Teil 1 müssen im Sockelbereich Öffnungen zur Hinterlüftung der Außenwandbekleidung mit einer Breite über 20 mm durch Lüftungsgitter gesichert werden.

Mit der versetzten rechteckigen Lochung bei den PROTEKTOR Lüftungsprofilen werden höchstmögliche Lochanteile erreicht. Gegenüber den meisten Rund- und Ovallochungen kann damit ein Belüftungsvorteil von bis zu ca. 20 % mehr erreicht werden.

Eine optimale und effektive Belüftung und Abführung der Feuchtigkeit durch Diffusion oder Tauwasserausfall ist dadurch am Dach oder in der vorgehängten hinterlüfteten Fassade sicherer. Gleichzeitig wird der unerwünschte Zugang von Kleintieren in der Belüftungsebene bestmöglich vermieden.

Bei der Auswahl der Lüftungsprofile ist auf die Anforderung der Mindestlüftungsquerschnitte zu achten. Die freien Lüftungsquerschnitte können aus den Angaben der jeweiligen Profile entnommen werden.

Lüftungsprofile aus Aluminium oder PVC müssen zwängungsfrei montiert werden. Aus diesem Grund ist die Befestigung zentrisch in den Lüftungslöchern empfehlenswert.

PROTEKTOR gibt die freien Lüftungsquerschnitte in cm^2/lfm an, da die entsprechenden Normen ebenfalls die geforderten Lüftungsquerschnitte in cm^2/lfm angeben. Dies erleichtert die Auswahl der Profile, wobei bei der Profilmontage der verbleibende freie Lüftungsquerschnitt beachtet werden muss.

DACHBELÜFTUNG

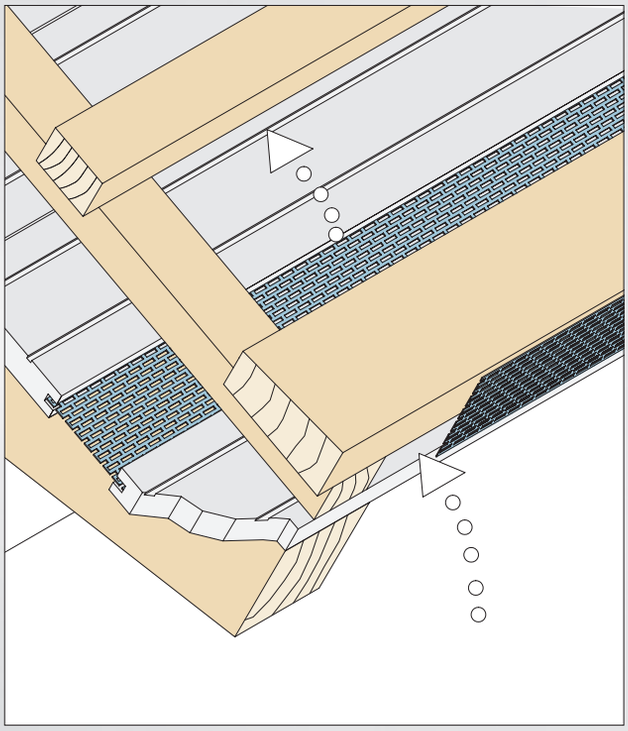

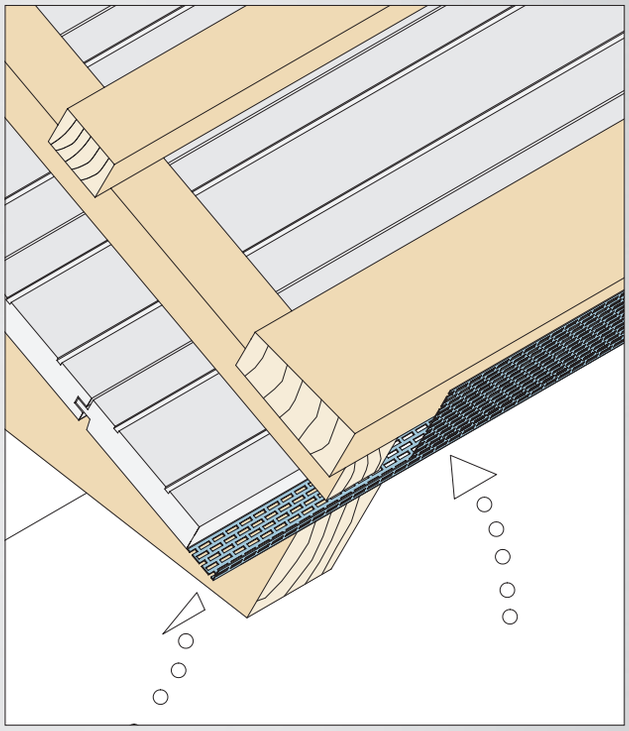

SOCKELAUSBILDUNG

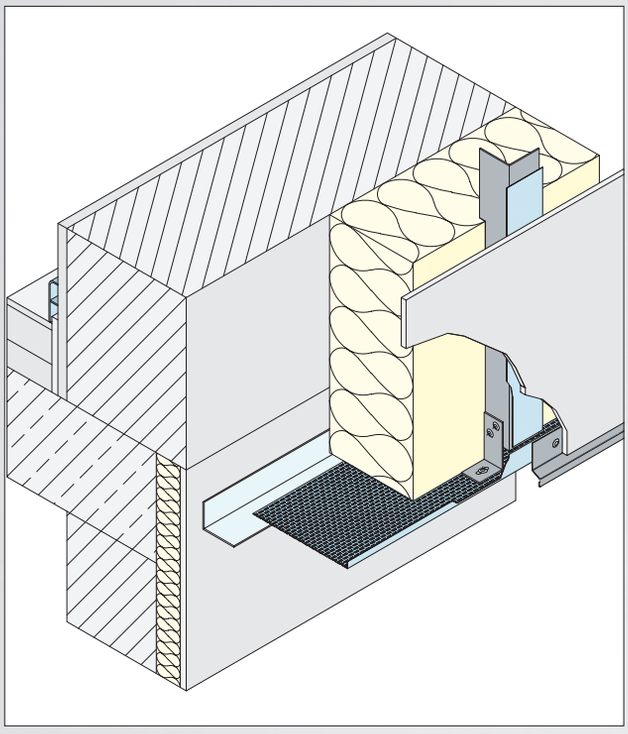

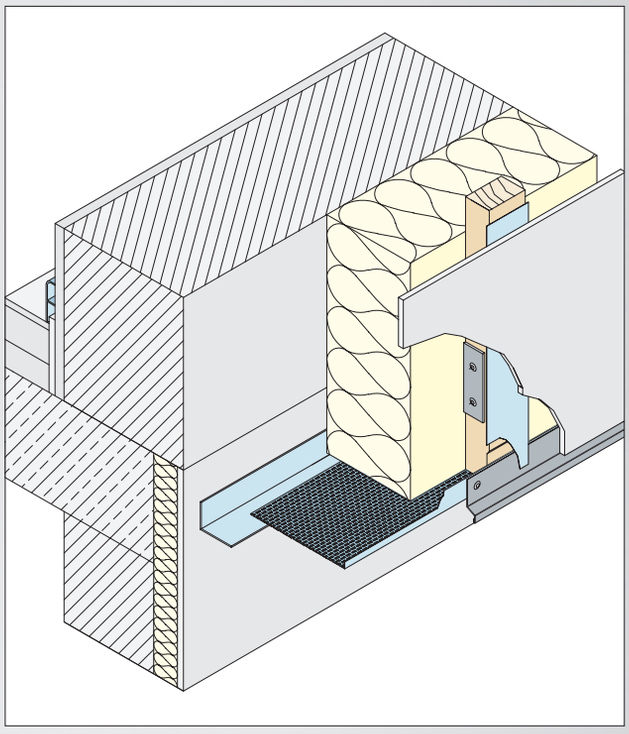

FASSADENABSCHLUSS

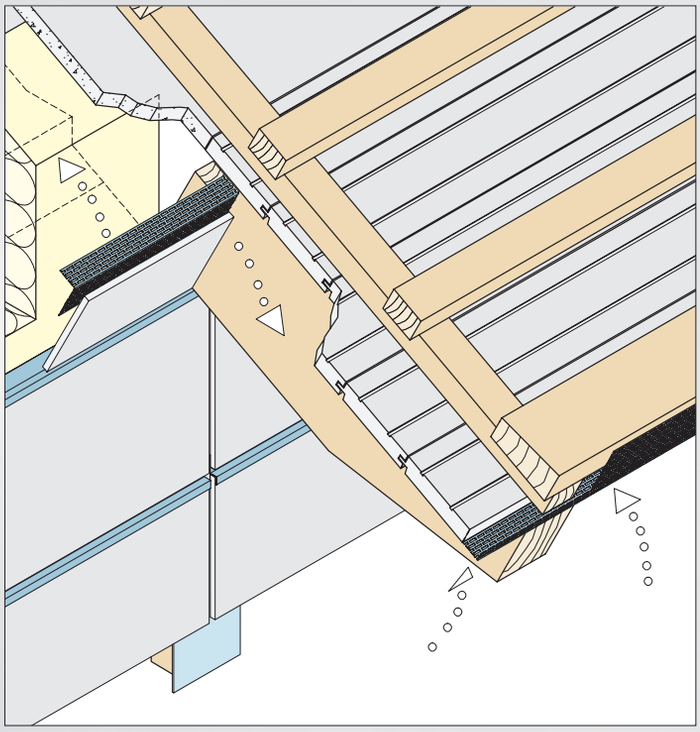

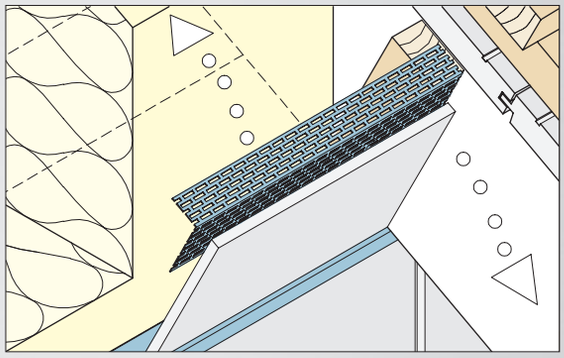

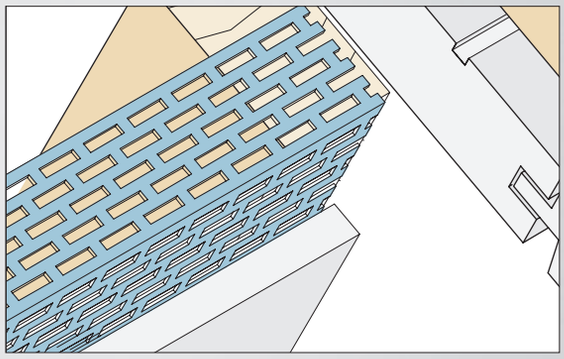

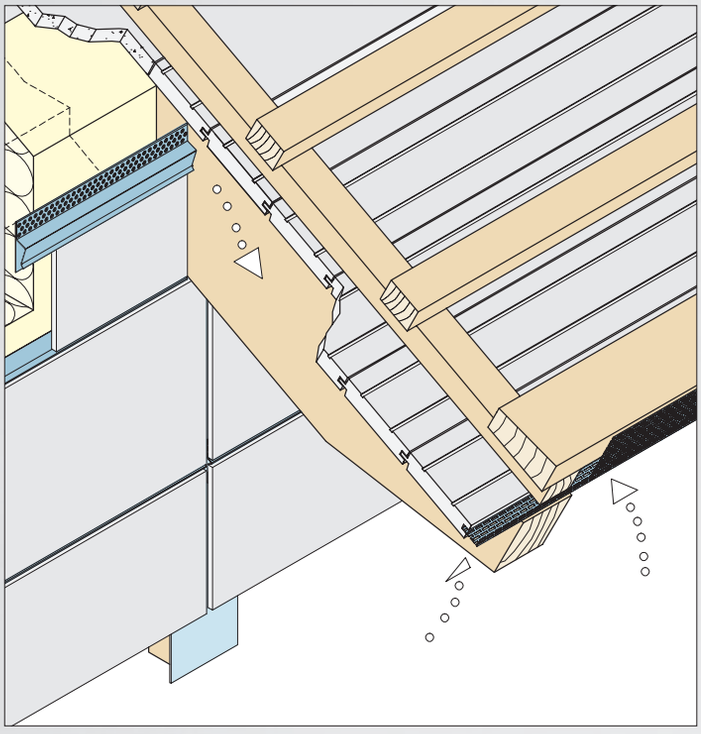

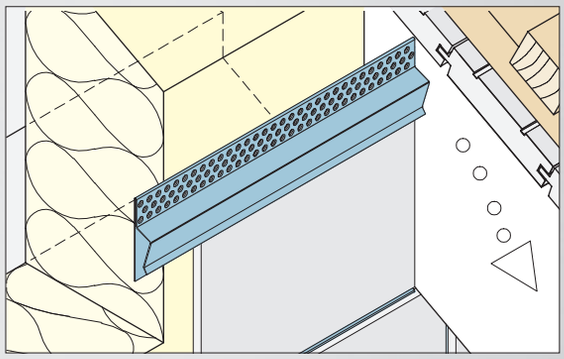

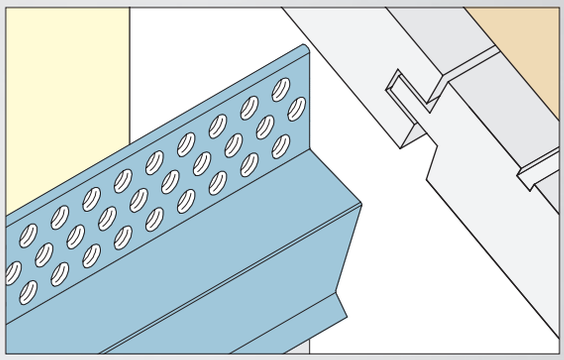

STURZAUSBILDUNG

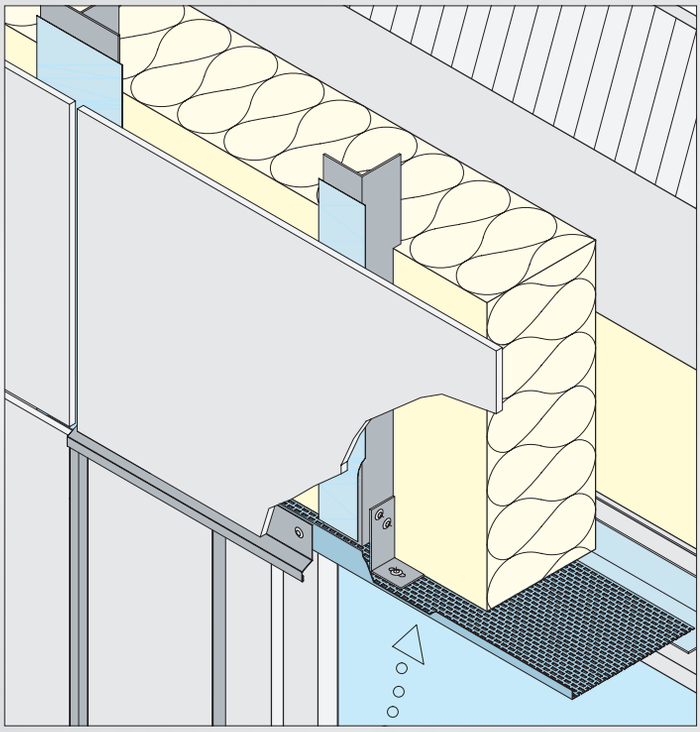

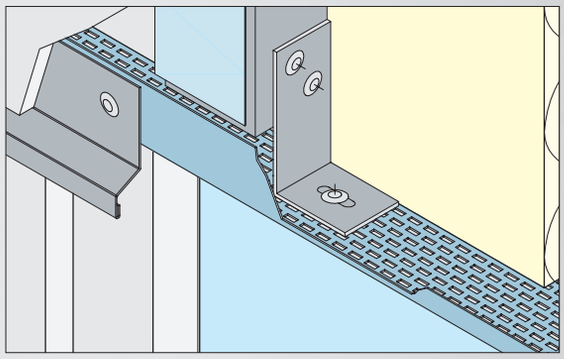

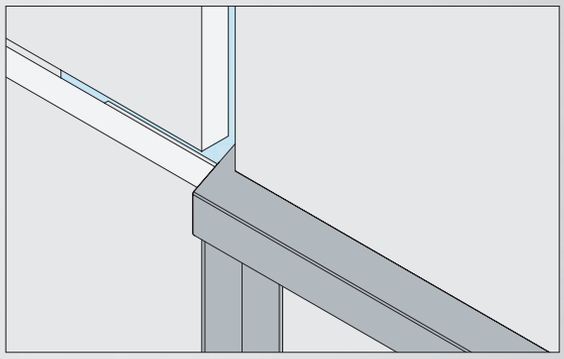

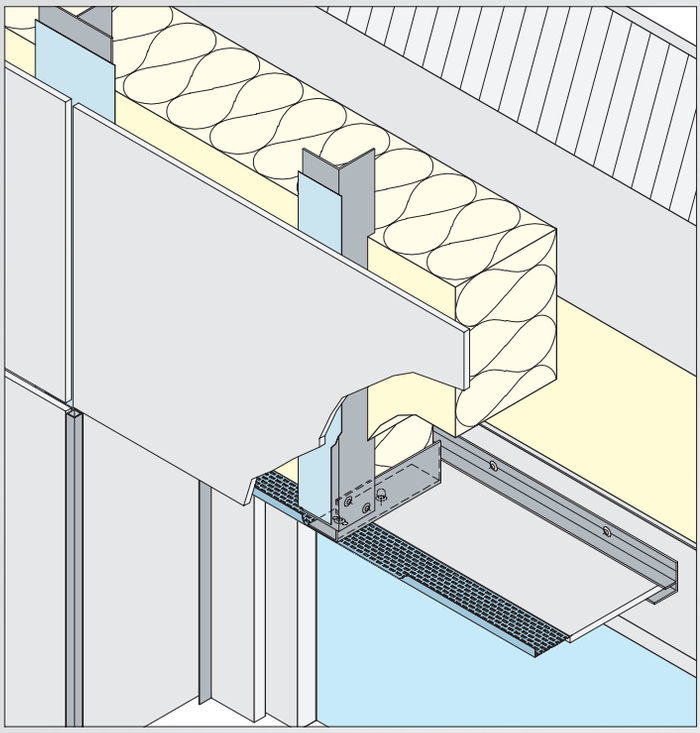

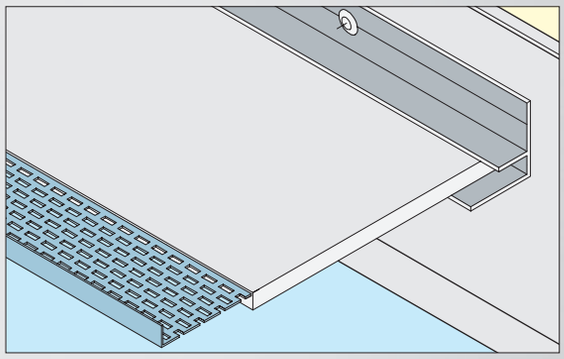

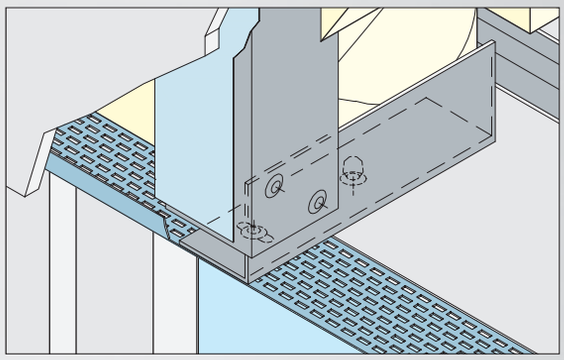

DACH- UND FASSADENBELÜFTUNG
LÜFTUNGSPROFILE VARIANTEN

RECHTECKLOCHUNG

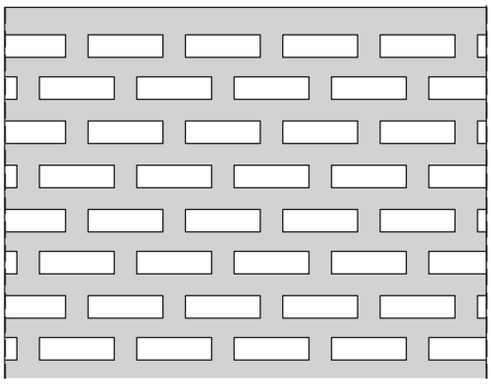

OVALLOCHUNG

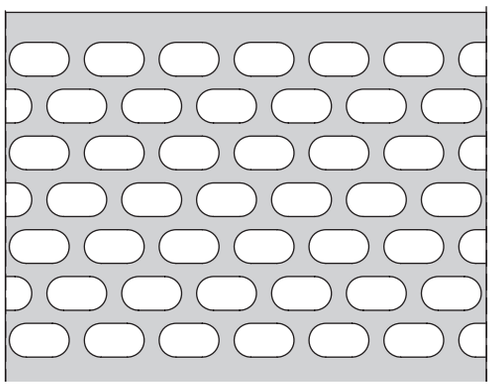

Lochgeometrie	PVC Streifen 3 x 6 mm PVC Winkel 3 x 6 mm Alu Streifen 3 x 10 mm Alu Winkel 3 x 10 mm	PVC Streifen 4,5 x 8 mm PVC Winkel 4,5 x 8 mm Alu Streifen 4,5 x 8 mm Alu Winkel 3,6 x 7,2 mm
Kleintierschutz	gegeben	gegeben
Insektenschutz	gegeben bis zu kleinen Insekten	gegeben bis zu mittleren Insekten
Design	Lochung in die Länge wirkend	Lochung in die Breite wirkend

Beispiele freie Lüftungsquerschnitte

PVC-Lüftungsstreifen 80 mm	426 cm²/lfm	378 cm²/lfm
Alu-Lüftungsstreifen 80 mm	300 cm²/lfm	378 cm²/lfm
PVC-Lüftungswinkel 30 x 50 mm	246 cm²/lfm einseitig gelocht	220 cm²/lfm einseitig gelocht
Alu-Lüftungswinkel 30 x 50 mm	92/185 cm²/lfm beidseitig gelocht	126/252 cm²/lfm beidseitig gelocht
PVC-Lüftungswinkel 30 x 90 mm	470 cm²/lfm einseitig gelocht	410 cm²/lfm einseitig gelocht
Alu-Lüftungswinkel 30 x 90 mm	346 cm²/lfm einseitig gelocht	126/441 cm²/lfm beidseitig gelocht

DACH- UND FASSADENBELÜFTUNG
PROTEKTOR-LÜFTUNGS-SYSTEM (PLS)

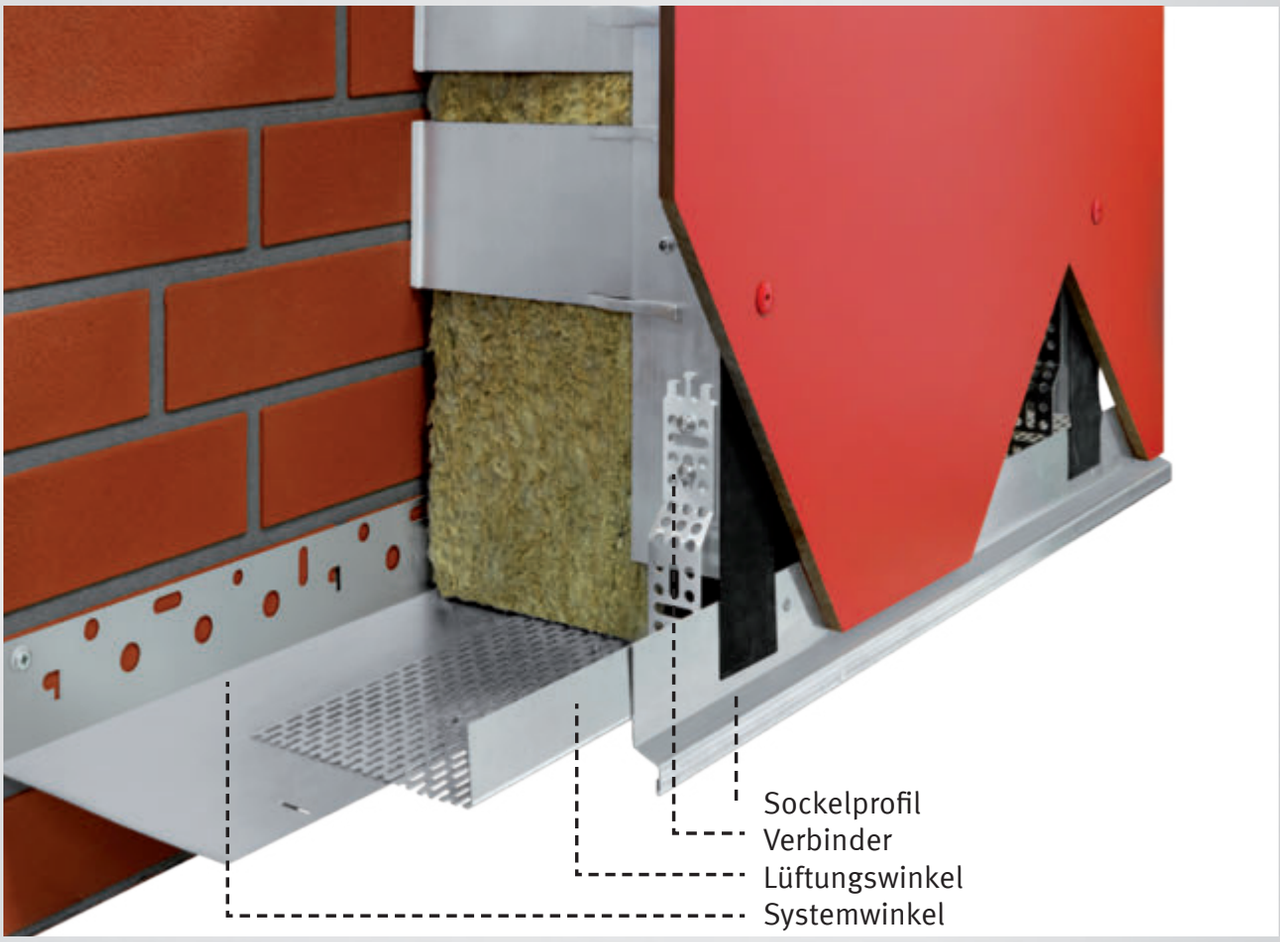

PROTEKTOR-LÜFTUNGS-SYSTEM (PLS) – PRIMA KLIMA FÜR JEDE FASSADE

Komfortable Handhabung und dauerhafte Qualität zeichnen das neue PLS für die vorgehängte, hinterlüftete Fassade aus. Es handelt sich hier um das erste System, das mittels Verbinder eine DIN-konforme zwängungsfreie Montage sicherstellt. Eine weitere Stärke liegt in der stufenlosen Justierbarkeit in der Breite. Verschiedene Breiten können mit nur zwei Profilen, dem System- und Lüftungswinkel, erreicht werden. Die Winkel werden einfach durch Vernieten, ohne Vorbohren, verbunden. Der Verbinder verhindert ein Verziehen der Unterkonstruktion und schließt Schadensfälle aus.

Das zeichnet das PROTEKTOR-Lüftungs-System aus:

- Sicherstellung einer zwängungsfreien Montage mittels Verbinder
- Konform der DIN 18516-1, 4.3, Außenwandbekleidung hinterlüftet
- Ausdehnungsmöglichkeit der Lüftungswinkel gegenüber der Unterkonstruktion
- kein Verziehen der Unterkonstruktion
- keine Schadensfälle
- System- und Lüftungswinkel ermöglichen eine stufenlose Justierung
- verschiedene Breiten mit nur zwei Profilen realisierbar
- Praktisches Vernieten von Lüftungs- und Systemwinkel ohne Vorbohren
- Ideal für die Ausbildung von Sockel, Tür- und Fenstersturz

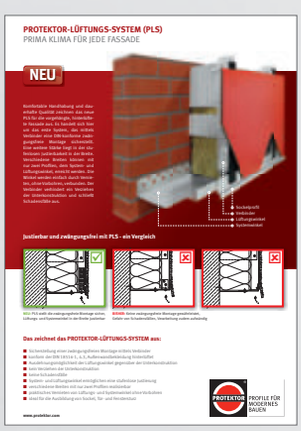

DACH- UND FASSADENBELÜFTUNG

PROTEKTOR-LÜFTUNGS-SYSTEM (PLS)

Art.-Nr.	Werkstoff	Farbe	Länge (cm)	Verpackung/Palette	Preis

Verbinder Alu

Verbinder
für das PROTEKTOR-Lüftungs-System (PLS).

9471	Aluminium natur			50 ST/999 KAR	71,23 EUR/100 ST

Systemwinkel Alu

Systemwinkel 48 x 140 mm
für das PROTEKTOR-Lüftungs-System (PLS).

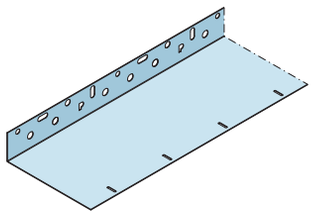

9472	Aluminium natur		250	10 STB/30 BUN	831,50 EUR/100 M

Lüftungswinkel einseitige Rechtecklochung Alu

Lüftungswinkel 30 x 120 mm
mit einseitiger Rechtecklochung.

Lüftungsquerschnitt: 462 cm²/lfm
Bemerkung:
Pulverbeschichtung nach RAL-Angabe gegen Aufpreis möglich. Beschichtungsseite siehe Datenblatt im Internet.

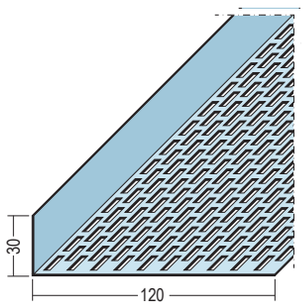

9334	Aluminium natur		250	10 STB/83 BUN	489,34 EUR/100 M

Sockelprofil-Z Alu

Sockel-Z-Profil zur Überdeckung von Fassadenbekleidungen bis 11,5 mm.

Bemerkung:
Pulverbeschichtung nach RAL-Angabe gegen Aufpreis möglich. Beschichtungsseite siehe Datenblatt im Internet.

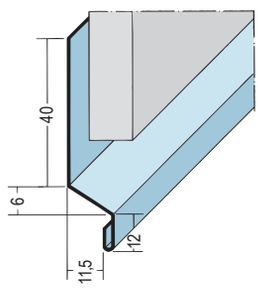

9083	Aluminium natur		250	10 STB/140 BUN	429,15 EUR/100 M

DACH- UND FASSADENBELÜFTUNG

LÜFTUNGSWINKEL MIT RECHTECKLOCHUNG

Art. -Nr.	Werkstoff	Farbe	Länge (cm)	Verpackung	Preis

Lüftungswinkel beidseitige Rechtecklochung Alu

Lüftungswinkel 30 x 30 mm
mit beidseitiger Rechtecklochung.

Lüftungsquerschnitt: 92/92 cm²/lfm
Bemerkung:
Pulverbeschichtung nach RAL-Angabe gegen Aufpreis möglich. Beschichtungsseite siehe Datenblatt im Internet.

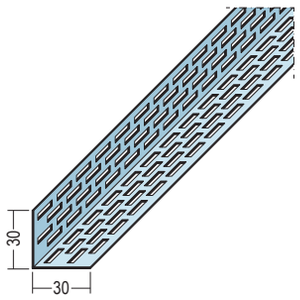

9309	Aluminium natur		250	20 STB	201,53 EUR/100 M

Lüftungswinkel beidseitige Rechtecklochung Alu

Lüftungswinkel 30 x 40 mm
mit beidseitiger Rechtecklochung.

Lüftungsquerschnitt: 92/139 cm²/lfm
Bemerkung:
Pulverbeschichtung nach RAL-Angabe gegen Aufpreis möglich. Beschichtungsseite siehe Datenblatt im Internet.

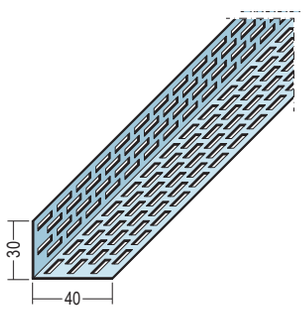

9301	Aluminium natur		250	20 STB	232,21 EUR/100 M
9300	Aluminium	90 schwarz	250	20 STB	286,07 EUR/100 M

Lüftungswinkel beidseitige Rechtecklochung Alu

Lüftungswinkel 30 x 50 mm
mit beidseitiger Rechtecklochung.

Lüftungsquerschnitt: 92/185 cm²/lfm
Bemerkung:
Pulverbeschichtung nach RAL-Angabe gegen Aufpreis möglich. Beschichtungsseite siehe Datenblatt im Internet.

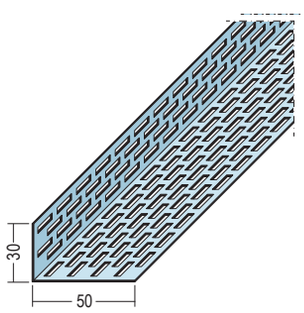

9071	Aluminium natur		250	20 STB	241,49 EUR/100 M
9043	Aluminium	90 schwarz	250	20 STB	304,60 EUR/100 M

Lüftungswinkel einseitige Rechtecklochung Alu

Lüftungswinkel 30 x 60 mm
mit einseitiger Rechtecklochung.

Lüftungsquerschnitt: 208 cm²/lfm
Bemerkung:
Pulverbeschichtung nach RAL-Angabe gegen Aufpreis möglich. Beschichtungsseite siehe Datenblatt im Internet.

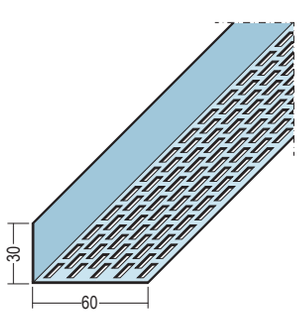

9330	Aluminium natur		250	10 STB	262,90 EUR/100 M
9331	Aluminium	90 schwarz	250	10 STB	321,98 EUR/100 M

Lüftungswinkel einseitige Rechtecklochung Alu

Lüftungswinkel 30 x 70 mm
mit einseitiger Rechtecklochung.

Lüftungsquerschnitt: 254 cm²/lfm
Bemerkung:
Pulverbeschichtung nach RAL-Angabe gegen Aufpreis möglich. Beschichtungsseite siehe Datenblatt im Internet.

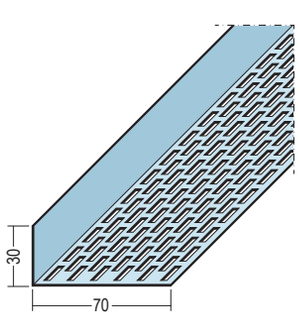

9072	Aluminium natur		250	20 STB	291,86 EUR/100 M
9044	Aluminium	90 schwarz	250	20 STB	357,30 EUR/100 M

DACH- UND FASSADENBELÜFTUNG

LÜFTUNGSWINKEL MIT RECHTECKLOCHUNG

Lüftungswinkel einseitige Rechtecklochung Alu

Lüftungswinkel 30 x 90 mm
mit einseitiger Rechtecklochung.

Lüftungsquerschnitt: 346 cm²/lfm
Bemerkung:
Pulverbeschichtung nach RAL-Angabe gegen Aufpreis möglich. Beschichtungsseite siehe Datenblatt im Internet.

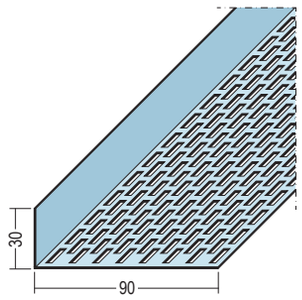

Art. -Nr.	Werkstoff	Farbe	Länge (cm)	Verpackung	Preis
9306	Aluminium natur		250	20 STB	371,78 EUR/100 M

Lüftungswinkel einseitige Rechtecklochung Alu

Lüftungswinkel 30 x 100 mm
mit einseitiger Rechtecklochung.

Lüftungsquerschnitt: 393 cm²/lfm
Bemerkung:
Pulverbeschichtung nach RAL-Angabe gegen Aufpreis möglich. Beschichtungsseite siehe Datenblatt im Internet.

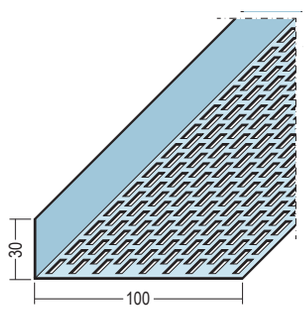

Art. -Nr.	Werkstoff	Farbe	Länge (cm)	Verpackung	Preis
9332	Aluminium natur		250	10 STB	403,04 EUR/100 M
9333	Aluminium	90 schwarz	250	10 STB	495,12 EUR/100 M

Lüftungswinkel einseitige Rechtecklochung Alu

Lüftungswinkel 30 x 120 mm
mit einseitiger Rechtecklochung.

Lüftungsquerschnitt: 462 cm²/lfm
Bemerkung:
Pulverbeschichtung nach RAL-Angabe gegen Aufpreis möglich. Beschichtungsseite siehe Datenblatt im Internet.

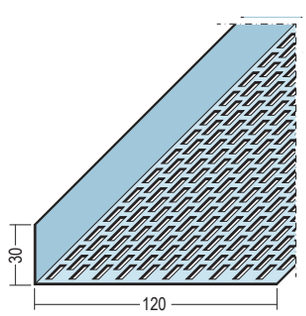

Art. -Nr.	Werkstoff	Farbe	Länge (cm)	Verpackung	Preis
9334	Aluminium natur		250	10 STB	489,34 EUR/100 M
9335	Aluminium	90 schwarz	250	10 STB	632,37 EUR/100 M

Lüftungswinkel beidseitige Rechtecklochung Alu

Lüftungswinkel 50 x 50 mm
mit beidseitiger Rechtecklochung.

Lüftungsquerschnitt: 185/185 cm²/lfm
Bemerkung:
Pulverbeschichtung nach RAL-Angabe gegen Aufpreis möglich. Beschichtungsseite siehe Datenblatt im Internet.

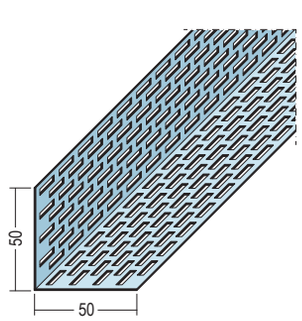

Art. -Nr.	Werkstoff	Farbe	Länge (cm)	Verpackung	Preis
9073	Aluminium natur		250	20 STB	308,65 EUR/100 M
9046	Aluminium	90 schwarz	250	20 STB	370,62 EUR/100 M

Lüftungswinkel beidseitige Rechtecklochung Alu

Lüftungswinkel 50 x 70 mm
mit beidseitiger Rechtecklochung.

Lüftungsquerschnitt: 185/255 cm²/lfm
Bemerkung:
Pulverbeschichtung nach RAL-Angabe gegen Aufpreis möglich. Beschichtungsseite siehe Datenblatt im Internet.

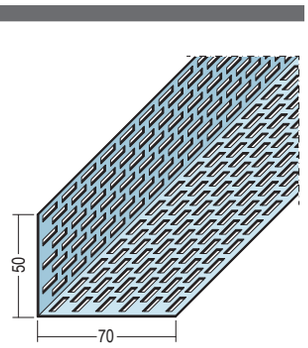

Art. -Nr.	Werkstoff	Farbe	Länge (cm)	Verpackung	Preis
9302	Aluminium natur		250	20 STB	429,69 EUR/100 M
9303	Aluminium	90 schwarz	250	20 STB	482,37 EUR/100 M

DACH- UND FASSADENBELÜFTUNG

LÜFTUNGSWINKEL MIT RECHTECKLOCHUNG

Art. -Nr.	Werkstoff	Farbe	Länge (cm)	Verpackung	Preis

Lüftungswinkel einseitige Rechtecklochung Alu

Lüftungswinkel 10 x 50 mm
mit einseitiger Rechtecklochung.

Lüftungsquerschnitt: 185 cm²/lfm
Bemerkung:
Pulverbeschichtung nach RAL-Angabe gegen Aufpreis möglich. Beschichtungsseite siehe Datenblatt im Internet.

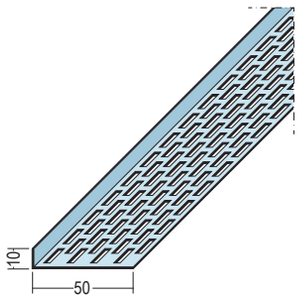

9312	Aluminium natur		250	20 STB	235,11 EUR/100 M

Lüftungswinkel einseitige Rechtecklochung Alu

Lüftungswinkel 10 x 70 mm
mit einseitiger Rechtecklochung.

Lüftungsquerschnitt: 254 cm²/lfm
Bemerkung:
Pulverbeschichtung nach RAL-Angabe gegen Aufpreis möglich. Beschichtungsseite siehe Datenblatt im Internet.

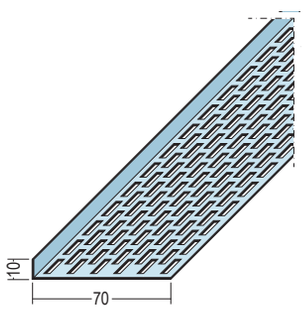

9313	Aluminium natur		250	20 STB	285,49 EUR/100 M

Lüftungswinkel einseitige Rechtecklochung Alu

Lüftungswinkel 10 x 90 mm
mit einseitiger Rechtecklochung.

Lüftungsquerschnitt: 346 cm²/lfm
Bemerkung:
Pulverbeschichtung nach RAL-Angabe gegen Aufpreis möglich. Beschichtungsseite siehe Datenblatt im Internet.

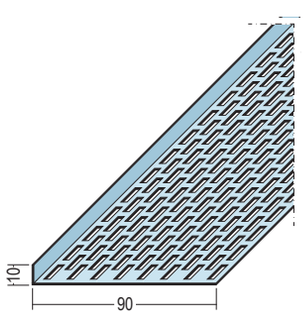

9314	Aluminium natur		250	20 STB	361,94 EUR/100 M

Lüftungswinkel einseitige Rechtecklochung PVC

Lüftungswinkel 25 x 25 mm
mit einseitiger Rechtecklochung.

Lüftungsquerschnitt: 112 cm²/lfm

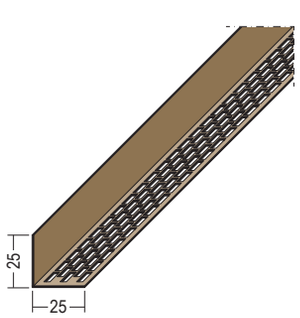

3614	PVC-U	10 weiß, 47 braun, 90 schwarz	250	20 STB	170,44 EUR/100 M

Lüftungswinkel einseitige Rechtecklochung PVC

Lüftungswinkel 30 x 30 mm
mit einseitiger Rechtecklochung.

Lüftungsquerschnitt: 134 cm²/lfm

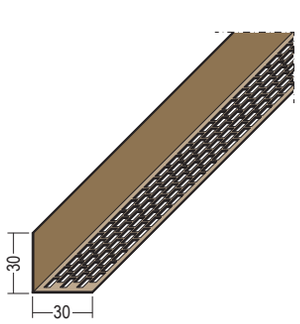

3612	PVC-U	10 weiß, 33 ziegelrot, 47 braun, 90 schwarz	250	20 STB	169,84 EUR/100 M

LÜFTUNGSWINKEL MIT RECHTECKLOCHUNG

Art. -Nr.	Werkstoff	Farbe	Länge (cm)	Verpackung	Preis

Lüftungswinkel einseitige Rechtecklochung PVC

Lüftungswinkel 30 x 50 mm
mit einseitiger Rechtecklochung.

Lüftungsquerschnitt: 246 cm²/lfm

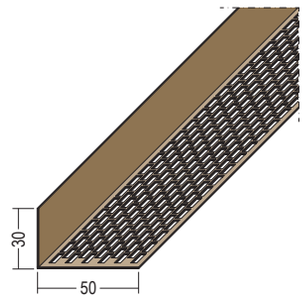

3610	PVC-U	10 weiß, 33 ziegelrot, 47 braun, 90 schwarz	250	20 STB	196,41 EUR/100 M

Lüftungswinkel einseitige Rechtecklochung PVC

Lüftungswinkel 30 x 60 mm
mit einseitiger Rechtecklochung.

Lüftungsquerschnitt: 291 cm²/lfm

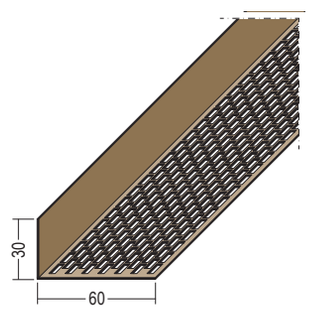

3611	PVC-U	10 weiß, 33 ziegelrot, 47 braun, 90 schwarz	250	10 STB	214,40 EUR/100 M

Lüftungswinkel einseitige Rechtecklochung PVC

Lüftungswinkel 30 x 70 mm
mit einseitiger Rechtecklochung.

Lüftungsquerschnitt: 358 cm²/lfm

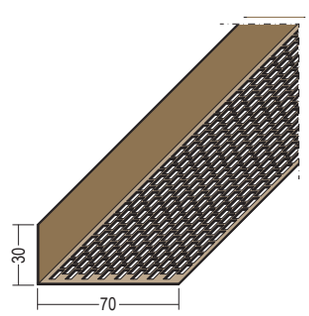

3613	PVC-U	10 weiß, 33 ziegelrot, 47 braun, 90 schwarz	250	10 STB	218,02 EUR/100 M

Lüftungswinkel einseitige Rechtecklochung PVC

Lüftungswinkel 30 x 90 mm
mit einseitiger Rechtecklochung.

Lüftungsquerschnitt: 470 cm²/lfm

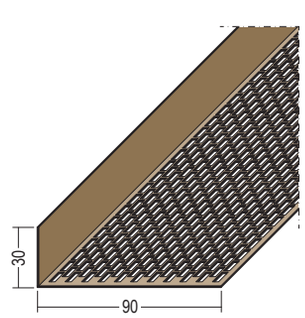

3617	PVC-U	10 weiß, 33 ziegelrot, 47 braun, 90 schwarz	250	10 STB	255,97 EUR/100 M

DACH- UND FASSADENBELÜFTUNG

LÜFTUNGSSTREIFEN MIT RECHTECKLOCHUNG

Art. -Nr.	Werkstoff	Farbe	Länge (cm)	Verpackung	Preis

Lüftungsstreifen Rechtecklochung Alu

Lüftungsstreifen 50 mm
mit Rechtecklochung.

Lüftungsquerschnitt: 185 cm²/lfm
Bemerkung:
Pulverbeschichtung nach RAL-Angabe gegen Aufpreis möglich. Beschichtungsseite siehe Datenblatt im Internet.

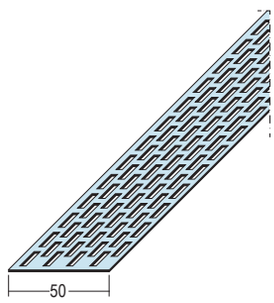

9320	Aluminium natur		250	20 STB	167,94 EUR/100 M
9321	Aluminium	90 schwarz	250	20 STB	203,84 EUR/100 M

Lüftungsstreifen Rechtecklochung Alu

Lüftungsstreifen 70 mm
mit Rechtecklochung.

Lüftungsquerschnitt: 254 cm²/lfm
Bemerkung:
Pulverbeschichtung nach RAL-Angabe gegen Aufpreis möglich. Beschichtungsseite siehe Datenblatt im Internet.

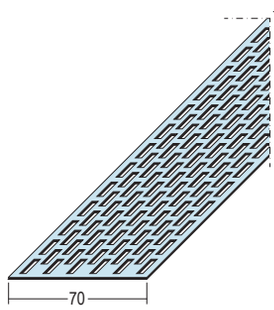

9040	Aluminium natur		250	20 STB	247,85 EUR/100 M
9041	Aluminium	90 schwarz	250	20 STB	286,07 EUR/100 M

Lüftungsstreifen Rechtecklochung Alu

Lüftungsstreifen 80 mm
mit Rechtecklochung.

Lüftungsquerschnitt: 300 cm²/lfm
Bemerkung:
Pulverbeschichtung nach RAL-Angabe gegen Aufpreis möglich. Beschichtungsseite siehe Datenblatt im Internet.

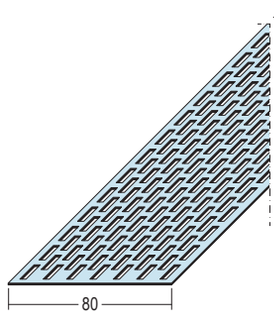

9322	Aluminium natur		250	20 STB	283,18 EUR/100 M
9323	Aluminium	90 schwarz	250	20 STB	326,03 EUR/100 M

Lüftungsstreifen Rechtecklochung Alu

Lüftungsstreifen 100 mm
mit Rechtecklochung.

Lüftungsquerschnitt: 393 cm²/lfm
Bemerkung:
Pulverbeschichtung nach RAL-Angabe gegen Aufpreis möglich. Beschichtungsseite siehe Datenblatt im Internet.

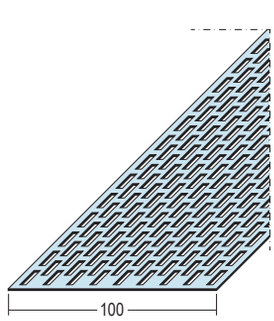

9324	Aluminium natur		250	20 STB	316,19 EUR/100 M
9325	Aluminium	90 schwarz	250	20 STB	438,37 EUR/100 M

Lüftungsstreifen Rechtecklochung Alu

Lüftungsstreifen 120 mm
mit Rechtecklochung.

Lüftungsquerschnitt: 462 cm²/lfm
Bemerkung:
Pulverbeschichtung nach RAL-Angabe gegen Aufpreis möglich. Beschichtungsseite siehe Datenblatt im Internet.

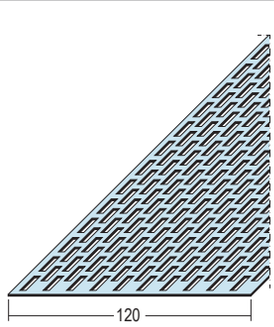

9095	Aluminium natur		250	20 STB	429,69 EUR/100 M
9096	Aluminium	90 schwarz	250	20 STB	525,23 EUR/100 M

DACH- UND FASSADENBELÜFTUNG

LÜFTUNGSSTREIFEN MIT RECHTECKLOCHUNG

Art. -Nr.	Werkstoff	Farbe	Länge (cm)	Verpackung	Preis

Lüftungsstreifen Rechtecklochung gerollt Alu

Lüftungsstreifen 50 mm
gerollt in praktischer Spenderbox.

Lüftungsquerschnitt: 185 cm²/lfm

9340	Aluminium natur		6000	2 ROL	228,17 EUR/100 M
9344	Aluminium	97 weiß/braun	6000	2 ROL	276,23 EUR/100 M
9348	Aluminium	98 schwarz/ ziegelrot	6000	2 ROL	276,23 EUR/100 M

Lüftungsstreifen Rechtecklochung gerollt Alu

Lüftungsstreifen 80 mm
gerollt in praktischer Spenderbox.

Lüftungsquerschnitt: 300 cm²/lfm

9341	Aluminium natur		6000	1 ROL	283,18 EUR/100 M
9345	Aluminium	97 weiß/braun	6000	1 ROL	326,03 EUR/100 M
9349	Aluminium	98 schwarz/ ziegelrot	6000	1 ROL	326,03 EUR/100 M

Lüftungsstreifen Rechtecklochung gerollt Alu

Lüftungsstreifen 100 mm
gerollt in praktischer Spenderbox.

Lüftungsquerschnitt: 393 cm²/lfm

9342	Aluminium natur		6000	1 ROL	316,19 EUR/100 M
9346	Aluminium	97 weiß/braun	6000	1 ROL	438,37 EUR/100 M
9350	Aluminium	98 schwarz/ ziegelrot	6000	1 ROL	438,37 EUR/100 M

Lüftungsstreifen Rechtecklochung gerollt PVC

Lüftungsstreifen 50 mm
gerollt mit Rechtecklochung.

Lüftungsquerschnitt: 269 cm²/lfm

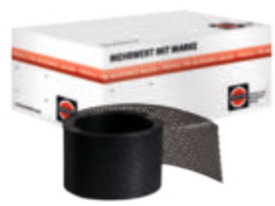

3686	PVC-U	10 weiß, 33 ziegelrot, 47 braun, 90 schwarz	500	24 ROL	113,93 EUR/100 M
3677	PVC-U	10 weiß, 47 braun, 90 schwarz	6000	2 ROL	113,93 EUR/100 M

Lüftungsstreifen Rechtecklochung gerollt PVC

Lüftungsstreifen 80 mm
gerollt mit Rechtecklochung.

Lüftungsquerschnitt: 426 cm²/lfm

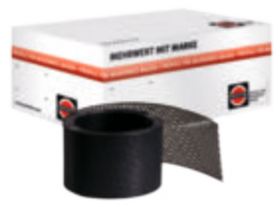

3685	PVC-U	10 weiß, 33 ziegelrot, 47 braun, 90 schwarz	500	12 ROL	130,69 EUR/100 M
3678	PVC-U	10 weiß, 33 ziegelrot, 47 braun, 90 schwarz	6000	1 ROL	130,69 EUR/100 M

DACH- UND FASSADENBELÜFTUNG

LÜFTUNGSSTREIFEN MIT RECHTECKLOCHUNG

Art. -Nr.	Werkstoff	Farbe	Länge (cm)	Verpackung	Preis

Lüftungsstreifen Rechtecklochung gerollt PVC

Lüftungsstreifen 100 mm
gerollt mit Rechtecklochung.

Lüftungsquerschnitt: 538 cm²/lfm

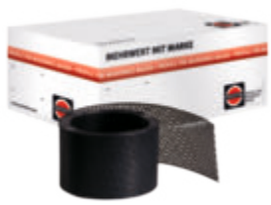

3681	PVC-U	10 weiß, 33 ziegelrot, 47 braun, 90 schwarz	500	12 ROL	145,74 EUR/100 M
3679	PVC-U	10 weiß, 33 ziegelrot, 47 braun, 90 schwarz	6000	1 ROL	145,74 EUR/100 M

Lüftungsstreifen Rechtecklochung gerollt PVC

Lüftungsstreifen 150 mm
gerollt mit Rechtecklochung.

Lüftungsquerschnitt: 648 cm²/lfm

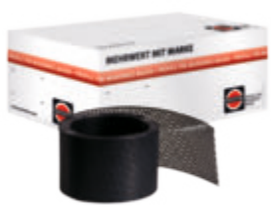

3682	PVC-U	10 weiß, 33 ziegelrot, 47 braun, 90 schwarz	500	12 ROL	179,38 EUR/100 M

Lüftungsstreifen Rechtecklochung gerollt PVC

Lüftungsstreifen 180 mm
gerollt mit Rechtecklochung.

Lüftungsquerschnitt: 792 cm²/lfm

3683	PVC-U	10 weiß, 90 schwarz	500	6 ROL	221,95 EUR/100 M

DACH- UND FASSADENBELÜFTUNG

LÜFTUNGSWINKEL MIT OVALLOCHUNG

Lüftungswinkel beidseitige Ovallochung Alu

Lüftungswinkel 30 x 30 mm
mit beidseitiger Ovallochung.

Lüftungsquerschnitt: 142/142 cm²/lfm

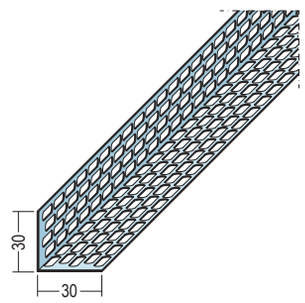

Art. -Nr.	Werkstoff	Farbe	Länge (cm)	Verpackung	Preis
9603	Aluminium natur		250	20 STB	201,53 EUR/100 M
9613	Aluminium	90 schwarz	250	20 STB	255,96 EUR/100 M

Lüftungswinkel beidseitige Ovallochung Alu

Lüftungswinkel 30 x 40 mm
mit beidseitiger Ovallochung.

Lüftungsquerschnitt: 126/189 cm²/lfm

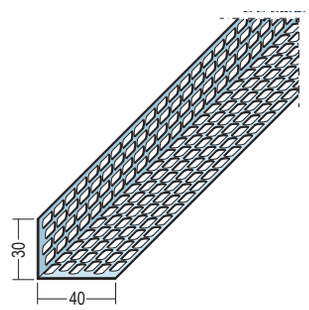

Art. -Nr.	Werkstoff	Farbe	Länge (cm)	Verpackung	Preis
9604	Aluminium natur		250	20 STB	232,21 EUR/100 M

Lüftungswinkel beidseitige Ovallochung Alu

Lüftungswinkel 30 x 50 mm
mit beidseitiger Ovallochung.

Lüftungsquerschnitt: 126/252 cm²/lfm

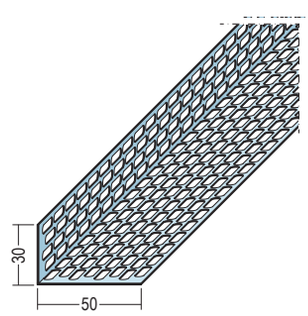

Art. -Nr.	Werkstoff	Farbe	Länge (cm)	Verpackung	Preis
9605	Aluminium natur		250	20 STB	241,49 EUR/100 M
9615	Aluminium		250	20 STB	304,60 EUR/100 M

Lüftungswinkel beidseitige Ovallochung Alu

Lüftungswinkel 30 x 60 mm
mit beidseitiger Ovallochung.

Lüftungsquerschnitt: 126/284 cm²/lfm

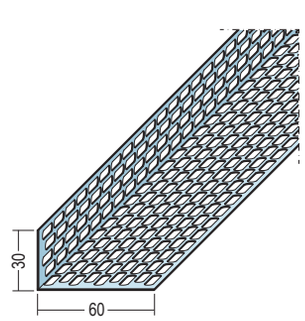

Art. -Nr.	Werkstoff	Farbe	Länge (cm)	Verpackung	Preis
9606	Aluminium natur		250	20 STB	262,90 EUR/100 M

Lüftungswinkel beidseitige Ovallochung Alu

Lüftungswinkel 30 x 70 mm
mit beidseitiger Ovallochung.

Lüftungsquerschnitt: 126/347 cm²/lfm

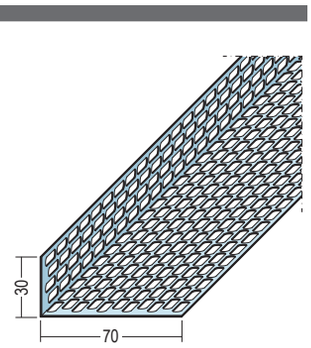

Art. -Nr.	Werkstoff	Farbe	Länge (cm)	Verpackung	Preis
9607	Aluminium natur		250	20 STB	291,86 EUR/100 M
9617	Aluminium	90 schwarz	250	20 STB	356,72 EUR/100 M

DACH- UND FASSADENBELÜFTUNG

LÜFTUNGSWINKEL MIT OVALLOCHUNG

Art. -Nr.	Werkstoff	Farbe	Länge (cm)	Verpackung	Preis

Lüftungswinkel beidseitige Ovallochung Alu

Lüftungswinkel 30 x 80 mm
mit beidseitiger Ovallochung.

Lüftungsquerschnitt: 126/378 cm²/lfm

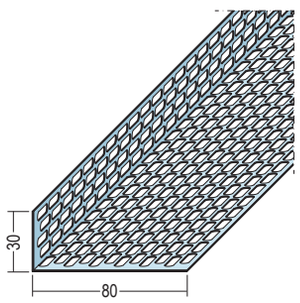

9608	Aluminium natur		250	20 STB	323,13 EUR/100 M

Lüftungswinkel beidseitige Ovallochung Alu

Lüftungswinkel 30 x 90 mm
mit beidseitiger Ovallochung.

Lüftungsquerschnitt: 126/441 cm²/lfm

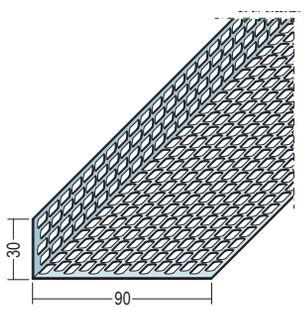

9609	Aluminium natur		250	20 STB	371,78 EUR/100 M
9619	Aluminium	90 schwarz	250	20 STB	415,79 EUR/100 M

Lüftungswinkel beidseitige Ovallochung Alu

Lüftungswinkel 30 x 100 mm
mit beidseitiger Ovallochung.

Lüftungsquerschnitt: 126/504 cm²/lfm

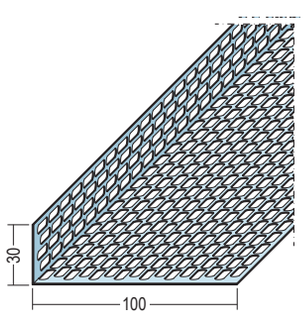

9610	Aluminium natur		250	20 STB	403,04 EUR/100 M

Lüftungswinkel beidseitige Ovallochung Alu

Lüftungswinkel 30 x 120 mm
mit beidseitiger Ovallochung.

Lüftungsquerschnitt: 126/599 cm²/lfm

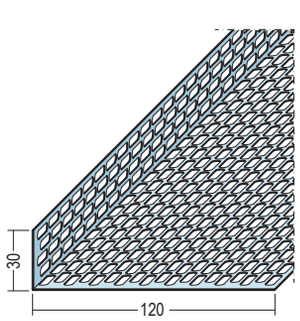

9612	Aluminium natur		250	20 STB	489,34 EUR/100 M

Lüftungswinkel einseitige Ovallochung Alu

Lüftungswinkel 10 x 50 mm
mit einseitiger Ovallochung.

Lüftungsquerschnitt: 220 cm²/lfm

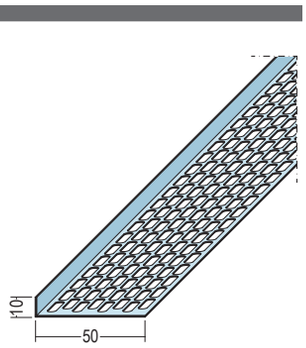

9695	Aluminium natur		250	20 STB	235,11 EUR/100 M

DACH- UND FASSADENBELÜFTUNG

LÜFTUNGSWINKEL MIT OVALLOCHUNG

Lüftungswinkel einseitige Ovallochung Alu

Lüftungswinkel 10 x 70 mm
mit einseitiger Ovallochung.

Lüftungsquerschnitt: 310 cm²/lfm

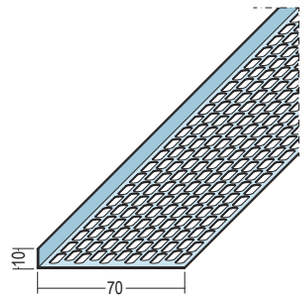

Art. -Nr.	Werkstoff	Farbe	Länge (cm)	Verpackung	Preis
9697	Aluminium natur		250	20 STB	285,49 EUR/100 M

Lüftungswinkel einseitige Ovallochung Alu

Lüftungswinkel 10 x 90 mm
mit einseitiger Ovallochung.

Lüftungsquerschnitt: 410 cm²/lfm

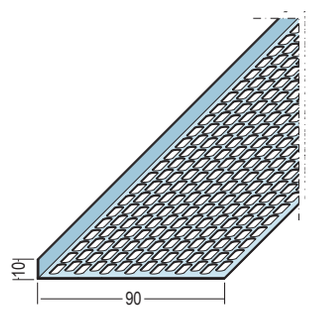

Art. -Nr.	Werkstoff	Farbe	Länge (cm)	Verpackung	Preis
9699	Aluminium natur		250	20 STB	361,94 EUR/100 M

Lüftungswinkel einseitige Ovallochung PVC

Lüftungswinkel 30 x 30 mm
mit einseitiger Ovallochung.

Lüftungsquerschnitt: 94 cm²/lfm

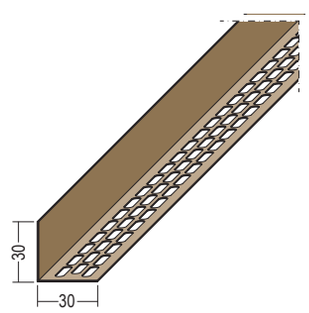

Art. -Nr.	Werkstoff	Farbe	Länge (cm)	Verpackung	Preis
3830	PVC-U	10 weiß, 33 ziegelrot, 47 braun, 90 schwarz	250	20 STB	169,84 EUR/100 M

Lüftungswinkel einseitige Ovallochung PVC

Lüftungswinkel 30 x 50 mm
mit einseitiger Ovallochung.

Lüftungsquerschnitt: 220 cm²/lfm

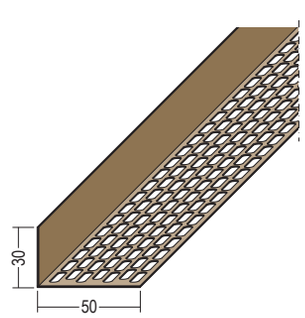

Art. -Nr.	Werkstoff	Farbe	Länge (cm)	Verpackung	Preis
3832	PVC-U	10 weiß, 33 ziegelrot, 47 braun, 90 schwarz	250	20 STB	196,41 EUR/100 M

Lüftungswinkel einseitige Ovallochung PVC

Lüftungswinkel 30 x 60 mm
mit einseitiger Ovallochung.

Lüftungsquerschnitt: 252 cm²/lfm

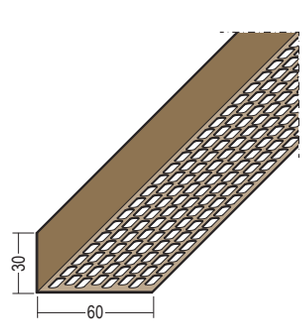

Art. -Nr.	Werkstoff	Farbe	Länge (cm)	Verpackung	Preis
3833	PVC-U	10 weiß, 33 ziegelrot, 47 braun, 90 schwarz	250	20 STB	216,47 EUR/100 M

DACH- UND FASSADENBELÜFTUNG

LÜFTUNGSWINKEL MIT OVALLOCHUNG

Art. -Nr.	Werkstoff	Farbe	Länge (cm)	Verpackung	Preis

Lüftungswinkel einseitige Ovallochung PVC

Lüftungswinkel 30 x 70 mm
mit einseitiger Ovallochung.

Lüftungsquerschnitt: 310 cm²/lfm

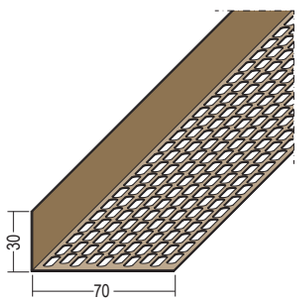

3834	PVC-U	10 weiß, 33 ziegelrot, 47 braun, 90 schwarz	250	20 STB	220,11 EUR/100 M

Lüftungswinkel einseitige Ovallochung PVC

Lüftungswinkel 30 x 90 mm
mit einseitiger Ovallochung.

Lüftungsquerschnitt: 410 cm²/lfm

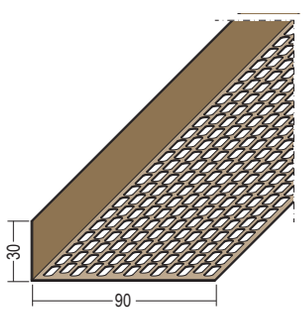

3836	PVC-U	10 weiß, 33 ziegelrot, 47 braun, 90 schwarz	250	20 STB	255,97 EUR/100 M

DACH- UND FASSADENBELÜFTUNG

LÜFTUNGSSTREIFEN MIT OVALLOCHUNG

Art. -Nr.	Werkstoff	Farbe	Länge (cm)	Verpackung	Preis

Lüftungsstreifen Ovallochung Alu

Lüftungsstreifen 60 mm
mit Ovallochung.

Lüftungsquerschnitt: 284 cm²/lfm

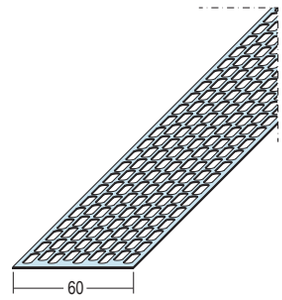

	Art. -Nr.	Werkstoff	Farbe	Länge (cm)	Verpackung	Preis
ABVERKAUF	9626	Aluminium natur		250	20 STB	202,68 EUR/100 M

Lüftungsstreifen Ovallochung Alu

Lüftungsstreifen 70 mm
mit Ovallochung.

Lüftungsquerschnitt: 315 cm²/lfm

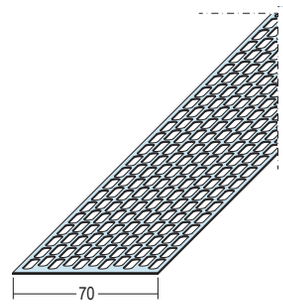

	Art. -Nr.	Werkstoff	Farbe	Länge (cm)	Verpackung	Preis
ABVERKAUF	9627	Aluminium natur		250	20 STB	247,85 EUR/100 M

Lüftungsstreifen Ovallochung Alu

Lüftungsstreifen 80 mm
mit Ovallochung.

Lüftungsquerschnitt: 378 cm²/lfm

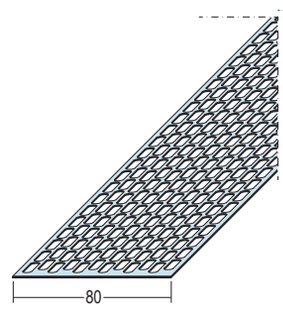

	Art. -Nr.	Werkstoff	Farbe	Länge (cm)	Verpackung	Preis
ABVERKAUF	9628	Aluminium natur		250	20 STB	283,18 EUR/100 M

Lüftungsstreifen Ovallochung Alu

Lüftungsstreifen 90 mm
mit Ovallochung.

Lüftungsquerschnitt: 410 cm²/lfm

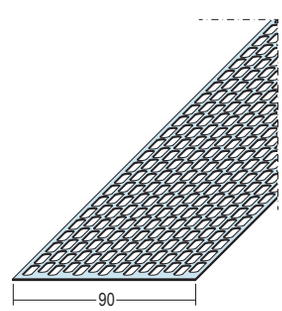

	Art. -Nr.	Werkstoff	Farbe	Länge (cm)	Verpackung	Preis
ABVERKAUF	9629	Aluminium natur		250	20 STB	299,40 EUR/100 M

Lüftungsstreifen Ovallochung Alu

Lüftungsstreifen 100 mm
mit Ovallochung.

Lüftungsquerschnitt: 473 cm²/lfm

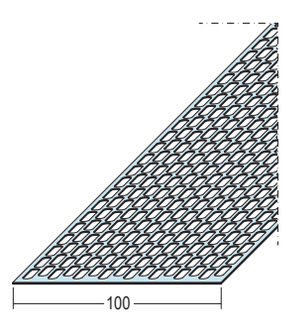

	Art. -Nr.	Werkstoff	Farbe	Länge (cm)	Verpackung	Preis
ABVERKAUF	9630	Aluminium natur		250	20 STB	316,19 EUR/100 M

DACH- UND FASSADENBELÜFTUNG

LÜFTUNGSSTREIFEN MIT OVALLOCHUNG

Lüftungsstreifen Ovallochung Alu

Lüftungsstreifen 120 mm
mit Ovallochung.

Lüftungsquerschnitt: 567 cm²/lfm

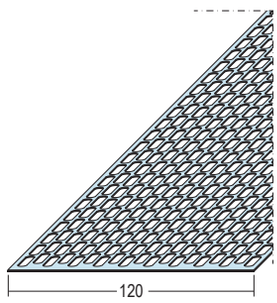

Art. -Nr.	Werkstoff	Farbe	Länge (cm)	Verpackung	Preis
ABVERKAUF **9632**	Aluminium natur		250	20 STB	429,69 EUR/100 M

Lüftungsstreifen Ovallochung gerollt Alu

Lüftungsstreifen 50 mm
gerollt mit Ovallochung
in praktischer Spenderbox.

Lüftungsquerschnitt: 221 cm²/lfm

9640	Aluminium natur		6000	2 ROL	216,01 EUR/100 M
9644	Aluminium	97 weiß/braun	6000	2 ROL	262,33 EUR/100 M
9648	Aluminium	98 schwarz/ ziegelrot	6000	2 ROL	262,33 EUR/100 M

Lüftungsstreifen Ovallochung gerollt Alu

Lüftungsstreifen 80 mm
gerollt mit Ovallochung
in praktischer Spenderbox.

Lüftungsquerschnitt: 378 cm²/lfm

9641	Aluminium natur		6000	1 ROL	266,96 EUR/100 M
9645	Aluminium	97 weiß/braun	6000	1 ROL	309,23 EUR/100 M
9649	Aluminium	98 schwarz/ ziegelrot	6000	1 ROL	309,23 EUR/100 M

Lüftungsstreifen Ovallochung gerollt Alu

Lüftungsstreifen 100 mm
gerollt mit Ovallochung
in praktischer Spenderbox.

Lüftungsquerschnitt: 473 cm²/lfm

9642	Aluminium natur		6000	1 ROL	300,55 EUR/100 M
9646	Aluminium	97 weiß/braun	6000	1 ROL	415,79 EUR/100 M
9650	Aluminium	98 schwarz/ ziegelrot	6000	1 ROL	415,79 EUR/100 M

Lüftungsstreifen Ovallochung gerollt PVC

Lüftungsstreifen 50 mm
gerollt mit Ovallochung.

Lüftungsquerschnitt: 220 cm²/lfm

3841	PVC-U	10 weiß, 33 ziegelrot, 47 braun, 90 schwarz	500	32 ROL	91,54 EUR/100 M
3846	PVC-U	10 weiß, 33 ziegelrot, 47 braun, 90 schwarz	6000	2 ROL	91,54 EUR/100 M

DACH- UND FASSADENBELÜFTUNG

LÜFTUNGSSTREIFEN MIT OVALLOCHUNG

Art. -Nr.	Werkstoff	Farbe	Länge (cm)	Verpackung	Preis

Lüftungsstreifen Ovallochung gerollt PVC

Lüftungsstreifen 80 mm
gerollt mit Ovallochung.

Lüftungsquerschnitt: 378 cm²/lfm

3842	PVC-U	10 weiß, 33 ziegelrot, 47 braun, 90 schwarz	500	16 ROL	105,80 EUR/100 M
3847	PVC-U	10 weiß, 33 ziegelrot, 47 braun, 90 schwarz	6000	1 ROL	104,79 EUR/100 M

Lüftungsstreifen Ovallochung gerollt PVC

Lüftungsstreifen 100 mm
gerollt mit Ovallochung.

Lüftungsquerschnitt: 472 cm²/lfm

3843	PVC-U	10 weiß, 33 ziegelrot, 47 braun, 90 schwarz	500	16 ROL	119,70 EUR/100 M
3848	PVC-U	10 weiß, 33 ziegelrot, 47 braun, 90 schwarz	6000	1 ROL	118,58 EUR/100 M

Lüftungsstreifen Ovallochung gerollt PVC

Lüftungsstreifen 150 mm
gerollt mit Rechtecklochung.

Lüftungsquerschnitt: 706 cm²/lfm

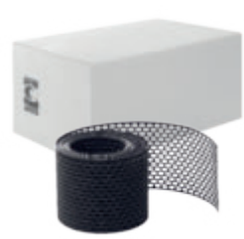

3844	PVC-U	10 weiß, 33 ziegelrot, 47 braun, 90 schwarz	500	12 ROL	149,47 EUR/100 M

Lüftungsstreifen Ovallochung gerollt PVC

Lüftungsstreifen 180 mm
gerollt mit Rechtecklochung.

Lüftungsquerschnitt: 859 cm²/lfm

3845	PVC-U	10 weiß, 47 braun, 90 schwarz	500	6 ROL	183,54 EUR/100 M

VERARBEITUNGSHINWEISE

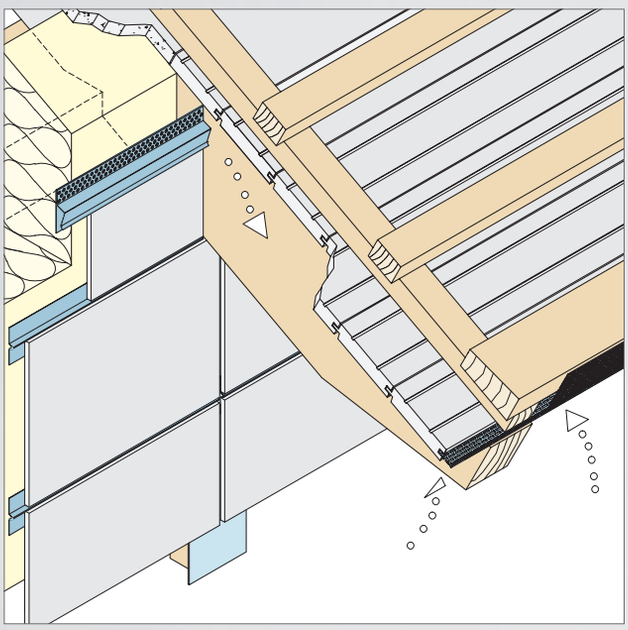

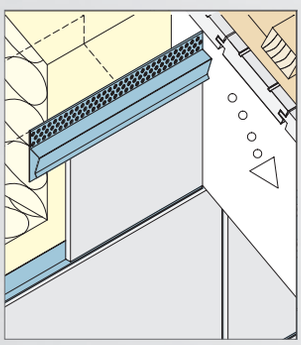

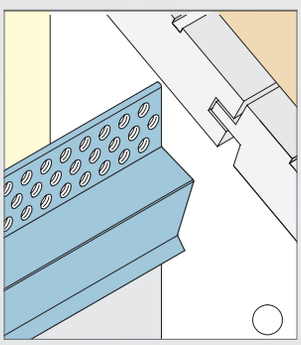

Die Lüftungsprofile 9056 und 9059 werden im oberen Fassadenbereich sowie unter den Fensterbänken eingesetzt. Die Profile können für Plattendicken von 4–6 mm und 8–15 mm verwendet werden.

Die Lüftungsprofile 3662, 3663, 3664 gewährleisten einen sauberen und bündigen Fassadenabschluss zur horizontalen und schrägen Dachseite.

DACH- UND FASSADENBELÜFTUNG

TRAUFENBELÜFTUNG

Art.-Nr.	Werkstoff	Farbe	Länge (cm)	Verpackung/Palette	Preis

Traufenbelüftungsprofil Alu

Traufenbelüftungsprofil
für Plattendicke 4 - 6 mm.

Lüftungsquerschnitt: 75 cm²/lfm
Bemerkung:
Pulverbeschichtung nach RAL-Angabe gegen Aufpreis möglich. Beschichtungsseite siehe Datenblatt im Internet.

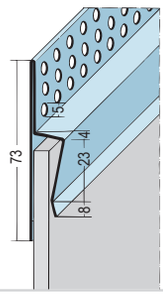

9056	Aluminium natur		250	10 STB/100 BUN	853,00 EUR/100 M

Traufenbelüftungsprofil Alu

Traufenbelüftungsprofil
für Plattendicke 8 - 15 mm.

Lüftungsquerschnitt: 75 cm²/lfm
Bemerkung:
Pulverbeschichtung nach RAL-Angabe gegen Aufpreis möglich. Beschichtungsseite siehe Datenblatt im Internet.

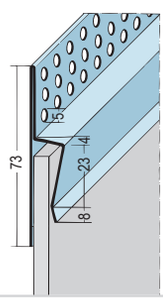

9059	Aluminium natur		250	10 STB/100 BUN	856,47 EUR/100 M

Traufenbelüftungsprofil PVC

Traufenbelüftungsprofil für Plattendicke 9 mm

Lüftungsquerschnitt: 100 cm²/lfm

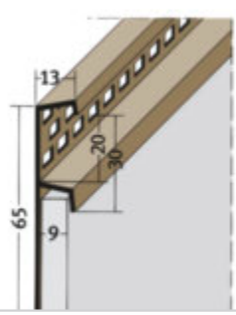

3662	PVC-U	10 weiß, 90 schwarz	250	20 STB/35 BUN	212,02 EUR/100 M

Traufenbelüftungsprofil PVC

Traufenbelüftungsprofil für Plattendicke 17 mm.

Lüftungsquerschnitt: 100 cm²/lfm

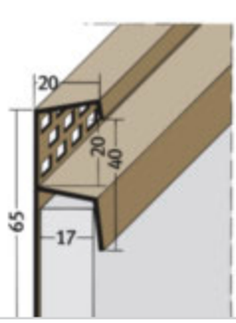

3663	PVC-U	10 weiß, 47 braun, 90 schwarz	250	20 STB/23 BUN	216,81 EUR/100 M

Traufenbelüftungsprofil PVC

Traufenbelüftungsprofil für Plattendicke 27 mm.

Lüftungsquerschnitt: 104 cm²/lfm

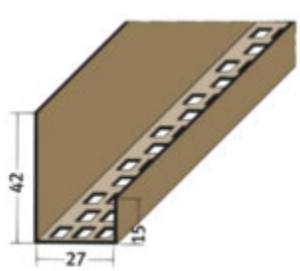

3618	PVC-U	10 weiß, 90 schwarz	250	10 STB/88 BUN	211,67 EUR/100 M

DACH- UND FASSADENBELÜFTUNG

TRAUFENBELÜFTUNG

Art.-Nr.	Werkstoff	Farbe	Länge (cm)	Verpackung/Palette	Preis

Traufenbelüftungsprofil Alu

Traufenbelüftungsprofil für Wellplattenprofil 5 und Berliner Welle.

Lüftungsquerschnitt: 362 cm²/lfm

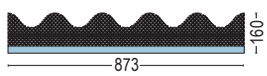

9063	Aluminium natur		88	50 ST/26 KAR	840,26 EUR/100 ST

Traufenbelüftungsprofil PVC

Traufenbelüftungsprofil für Wellplattenprofil 5 und Berliner Welle.

Lüftungsquerschnitt: 695 cm²/lfm

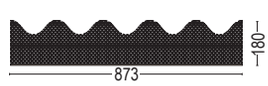

3687	PVC-U	47 braun, 90 schwarz		50 ST/36 KAR	301,67 EUR/100 ST

Traufenbelüftungsprofil PVC

Traufenbelüftungsprofil für Wellplattenprofil 6.

Lüftungsquerschnitt: 695 cm²/lfm

3688	PVC-U	47 braun, 90 schwarz		50 ST/28 KAR	355,49 EUR/100 ST

DACH- UND FASSADENBELÜFTUNG

SOCKELPROFILE/REGENABWEISPROFILE

Art.-Nr.	Werkstoff	Farbe	Länge (cm)	Maß a (mm)	Verpackung	Preis

Sockelprofil-Z Alu

Sockel-Z-Profil zur Überdeckung von Fassadenbekleidungen bis 11,5 mm.

Bemerkung:
Pulverbeschichtung nach RAL-Angabe gegen Aufpreis möglich. Beschichtungsseite siehe Datenblatt im Internet.

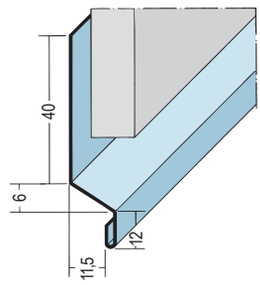

9083	Aluminium natur		250	11,5 mm	10 STB/140 BUN	429,15 EUR/100 M

Sockelprofil-Z PVC

Sockel-Z-Profil zur Überdeckung von Fassadenbekleidungen bis 13,5 mm.

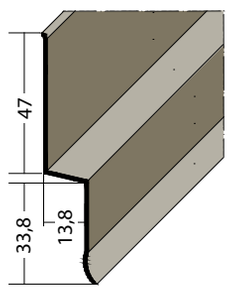

3820	Hart-PVC	90 schwarz	200	13,8 mm	20 STB/80 BUN	223,28 EUR/100 M

Regenabweisprofil PVC

Regenabweisprofil zum Schutz der Fassadenbekleidungen.

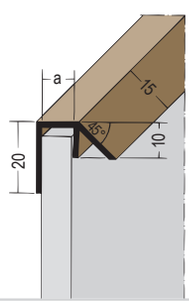

3588	PVC-U	90 schwarz	250	8,5 mm	20 STB/56 BUN	193,86 EUR/100 M
3589	PVC-U	10 weiß	250	12,5 mm	20 STB/56 BUN	169,64 EUR/100 M

DACH- UND FASSADENBELÜFTUNG

WINKELPROFILE

Art.-Nr.	Werkstoff	Beschreibung	Farbe	Länge (cm)	Verpackung/ Palette	Preis

Winkelprofil Alu schwarz

Winkelprofil 35 x 35 x 0,7 mm für verschiedene Anwendungen.l

Werkstoffdicke: 0,7 mm

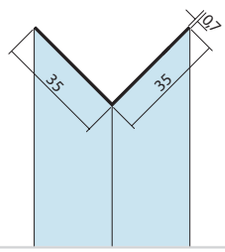

9435	Aluminium	35x35x0,7 mm	90 schwarz	250	20 STB/65 BUN	230,48 EUR/100 M

Winkelprofil Alu

Winkelprofil 50 x 50 x 0,8 mm für verschiedene Anwendungen.

Werkstoffdicke: 0,8 mm
Bemerkung:
Pulverbeschichtung nach RAL-Angabe gegen Aufpreis möglich. Beschichtungsseite siehe Datenblatt im Internet.

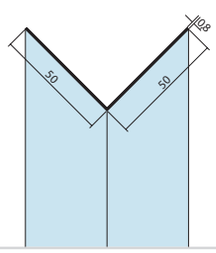

9436	Aluminium natur	50x50x0,8 mm		250	20 STB/65 BUN	256,54 EUR/100 M
9437	Aluminium	50x50x0,8 mm	90 schwarz	250	20 STB/65 BUN	326,03 EUR/100 M

Winkelprofil

Universell einsetzbar.

Bemerkung: Weitere Winkelmaße auf Anfrage
Werkstoffdicke: 0,6 mm

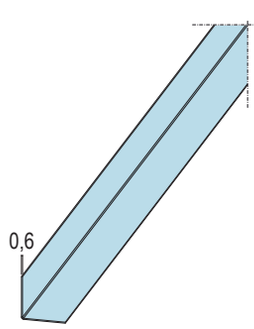

5161	Stahlblech, verzinkt	28 x 28 mm		300	20 STB/50 BUN	109,90 EUR/100 M
5176	Stahlblech, verzinkt	30 x 35 mm		300	20 STB/50 BUN	86,00 EUR/100 M
5162	Stahlblech, verzinkt	40 x 40 mm		400	20 STB/50 BUN	112,80 EUR/100 M
5164	Stahlblech, verzinkt	50 x 50 mm		250	20 STB/40 BUN	149,00 EUR/100 M

Winkelprofil

Universell einsetzbar.

Bemerkung: Weitere Winkelmaße auf Anfrage
Werkstoffdicke: 0,7 mm

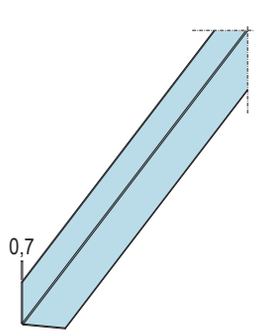

5186	Stahlblech, verzinkt	30 x 50 mm		300	20 STB/25 BUN	139,00 EUR/100 M
5188	Stahlblech, verzinkt	40 x 40 mm		300	20 STB/25 BUN	139,00 EUR/100 M

Winkelprofil

Universell einsetzbar.

Bemerkung: Weitere Winkelmaße auf Anfrage
Werkstoffdicke: 1 mm

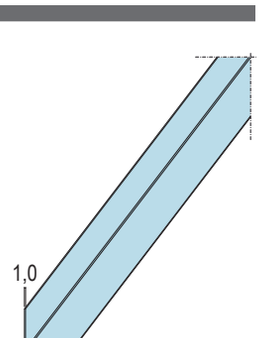

5189	Stahlblech, verzinkt	30 x 30 mm		300	10 STB/50 BUN	149,50 EUR/100 M
5165	Stahlblech, verzinkt	40 x 20 mm		300	8 STB/60 BUN	149,50 EUR/100 M
5177	Stahlblech, verzinkt	40 x 40 mm		300	10 STB/50 BUN	179,50 EUR/100 M
5194	Stahlblech, verzinkt	50 x 50 mm		300	10 STB/40 BUN	225,00 EUR/100 M

ABVERKAUF

DACH- UND FASSADENBELÜFTUNG

WINKELPROFILE

Art.-Nr.	Werkstoff	Beschreibung	Farbe	Länge (cm)	Verpackung/ Palette	Preis

Winkelprofil PVC

Winkelprofil 15 x 20 x 1,5 mm
für verschiedene Anwendungen.

Werkstoffdicke: 1,5 mm

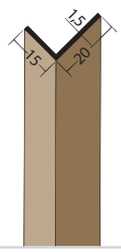

3578	PVC-U	15x20x1,5 mm	10 weiß, 90 schwarz	250	20 STB/230 BUN	141,57 EUR/100 M

Winkelprofil PVC

Winkelprofil 25 x 25 x 2,0 mm
für verschiedene Anwendungen.

Werkstoffdicke: 2 mm

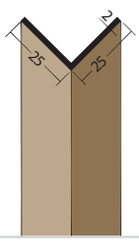

3520	Hart-PVC	25x25x2,0 mm	10 weiß, 90 schwarz	250	20 STB/135 BUN	174,49 EUR/100 M

Winkelprofil PVC

Winkelprofil 30 x 30 x 2,5 mm
für verschiedene Anwendungen.

Werkstoffdicke: 2,5 mm

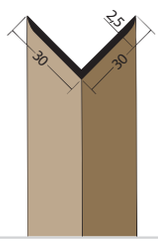

3524	PVC-U	30x30x2,5 mm	10 weiß, 33 ziegelrot, 47 braun, 90 schwarz	250	20 STB/84 BUN	205,13 EUR/100 M

Winkelprofil PVC

Winkelprofil 35 x 35 x 2,5 mm
für verschiedene Anwendungen.

Werkstoffdicke: 2,5 mm

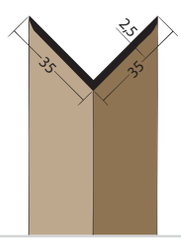

3519	Hart-PVC	35x35x2,5 mm	10 weiß, 90 schwarz	250	20 STB/84 BUN	250,51 EUR/100 M

Winkelprofil PVC

Winkelprofil 35 x 35 x 1,5 mm
für verschiedene Anwendungen.

Werkstoffdicke: 1,5 mm

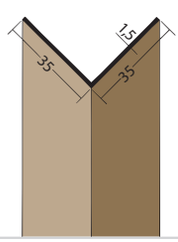

3528	PVC-U	35x35x1,5 mm	10 weiß, 47 braun, 90 schwarz	250	20 STB/99 BUN	181,82 EUR/100 M

DACH- UND FASSADENBELÜFTUNG

WINKELPROFILE

Art.-Nr.	Werkstoff	Beschreibung	Farbe	Länge (cm)	Verpackung/ Palette	Preis

Winkelprofil PVC

Winkelprofil 30 x 60 x 2,0 mm
für verschiedene Anwendungen.

Werkstoffdicke: 2 mm

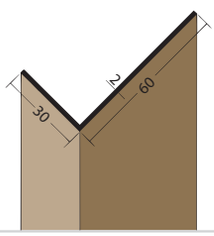

3525	PVC-U	30x60x2,0 mm	10 weiß, 47 braun, 90 schwarz	250	10 STB/97 BUN	311,31 EUR/100 M

Winkelprofil PVC

Winkelprofil 30 x 90 x 2,5 mm
für verschiedene Anwendungen.

Werkstoffdicke: 2,5 mm

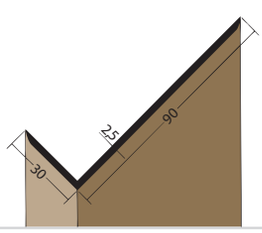

3518	PVC-U	30x90x2,5 mm	10 weiß, 47 braun, 90 schwarz	250	10 STB/59 BUN	320,42 EUR/100 M

Winkelprofil PVC

Winkelprofil 65 x 65 x 1,5 mm
für verschiedene Anwendungen.

Werkstoffdicke: 1,5 mm

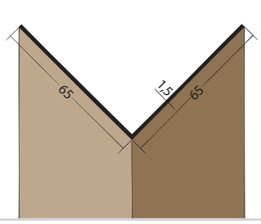

3540	PVC-U	65x65x1,5 mm	10 weiß, 47 braun, 90 schwarz	250	10 STB/75 BUN	266,93 EUR/100 M

SPEZIALPROFILE
SPEZIALPROFILE

Omega-Lüftungsprofil Alu

Hutprofil mit Lüftungslöchern.

Materialdicke: 1 mm
Produktbreite: 60/110 mm
Produkthöhe: 30 mm
Lüftungsquerschnitt: 75 cm²/lfm

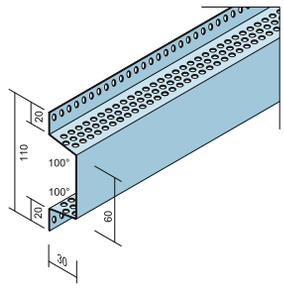

Art.-Nr.	Werkstoff	Farbe	Länge (cm)	Verpackung/ Palette	Preis
9363	Aluminium natur		300	10 STB/42 BUN	751,66 EUR/100 M

Treppenkantenprofil Edelstahl

Treppenkantenprofil aus Edelstahl
Oberfläche matt mit Gleitschutzprofilierung.

Bemerkung:
Speziell entwickelt für Schulen und Kindergärten. Erfüllt die Richtlinien und Anforderungen der gesetzlichen Unfallverhütungsvorschriften (siehe Technik-Information).
Materialdicke: 1 mm

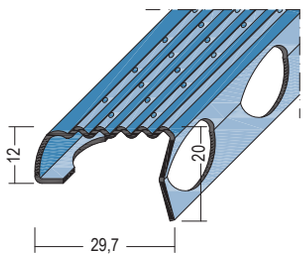

Art.-Nr.	Werkstoff	Farbe	Länge (cm)	Verpackung/ Palette	Preis
2000	Edelstahl		100, 110, 120, 130, 150	25 STB/28 KAR	1.027,88 EUR/100 M
2001	Edelstahl		500	12 STB/80 BUN	1.027,88 EUR/100 M

Einfassprofil mit Gewebe für Putzträgerplatten

Einfassprofil aus PVC
mit alkalibeständigem Gewebe
für Plattenstärken 12 bzw. 12,5 mm
mit 6 mm Putzaufbau.

Gewebemaß: 100 mm
Maschenweite: 4 x 4 mm
Flächengewicht: 160 g/m²

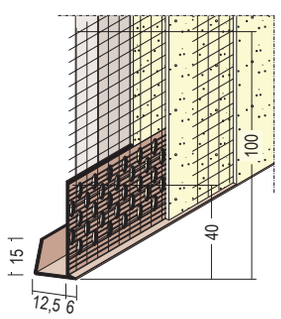

Art.-Nr.	Werkstoff	Farbe	Länge (cm)	Verpackung/ Palette	Preis
37517	Hart-PVC mit Glasfasergewebe	10 weiß	250	25 STB/42 KAR	337,60 EUR/100 M

SPEZIALPROFILE
SONDERLÖSUNGEN

SONDERPROFILE

Wir verfügen über Werkzeuge von Profil-Sonderanfertigungen für spezielle Verwendungszwecke, die nicht im Katalog dargestellt werden. Um nach der Machbarkeitsprüfung ein Angebot erstellen zu können, werden folgende Vorlagen benötigt:

- bemaßte Zeichnung
- Materialspezifikation

Unsere Mitarbeiter beraten Sie hierzu gerne.

Bitte beachten Sie die Mindestfertigungsmenge von 200 Meter je Abmessung.

Die vorgenannten Sonderprofile können nur nach schriftlicher Bestellung und Vorlage von entsprechenden Zeichnungen und Materialspezifikationen gefertigt werden.

Bei Bestellung von farbig beschichteten Teilen ist die gesamte Bedarfsmenge in Auftrag zu geben, damit Abweichungen in der Beschichtung vermieden werden. Bei Nachbestellungen kann keine Gewähr für eventuelle Abweichungen in der Beschichtung übernommen werden. Eine Rücknahme ist ebenfalls ausgeschlossen.

Lieferungen von Fixlängen, Sonderprofilen oder Sonderzubehörteilen sind grundsätzlich von der Rücknahme ausgeschlossen. Bei Sonderteilen behalten wir uns eine Mehr- oder Minderlieferung von +/–10 % vor.

Sonderprofile oder Sonderzubehörteile nach Kundenangabe fertigen wir nur unter Ausschluss der Haftung bezüglich der Verletzung von etwaigen Schutzrechten Dritter. Für die Lieferung von Sonderkonstruktionen nach Kundenwunsch können wir keine Haftung für die Standsicherheit und Funktion übernehmen.

BEISPIELE

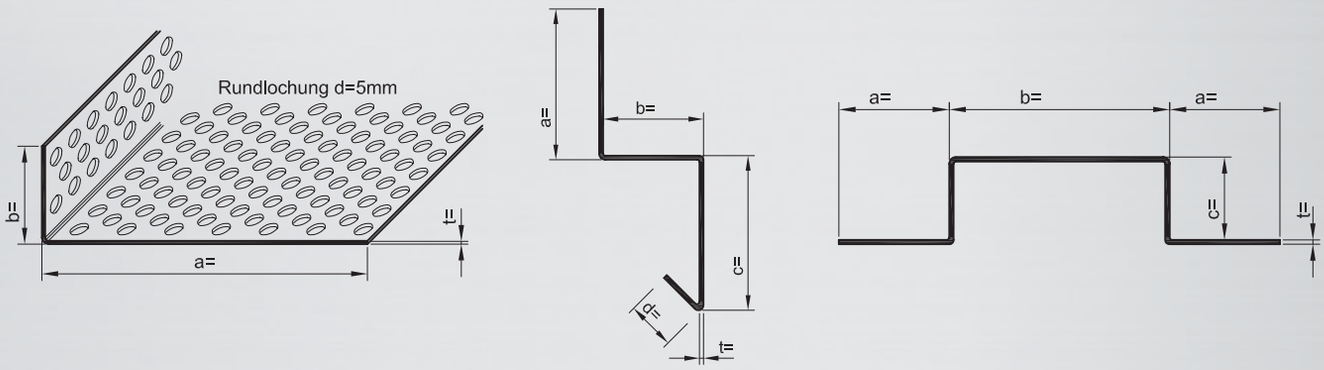

FARBBESCHICHTUNG

Alle Standard- und Sonderprofile aus Aluminium können unter Angabe des RAL-Farbtones Polyester-Pulverbeschichtet werden. Bitte sprechen Sie uns an! Eine Beschichtung ist schon ab 2 Verpackungseinheiten möglich. Die Beschichtungsseite muss vom Auftraggeber definiert werden.

ALLGEMEINE VERKAUFSBEDINGUNGEN

§ 1 Allgemeines – Geltungsbereich

(1) Unsere Verkaufsbedingungen gelten ausschließlich; entgegenstehende oder von unseren Verkaufsbedingungen abweichende Bedingungen des Bestellers erkennen wir nicht an, es sei denn, wir hätten ausdrücklich schriftlich ihrer Geltung zugestimmt. Unsere Verkaufsbedingungen gelten auch dann, wenn wir in Kenntnis entgegenstehender oder von unseren Verkaufsbedingungen abweichender Bedingungen des Bestellers die Lieferung an den Besteller vorbehaltlos ausführen.

(2) Alle Vereinbarungen, die zwischen uns und dem Besteller zwecks Ausführung des Vertrages getroffen werden, sind in diesem Vertrag schriftlich niedergelegt. Es gelten ergänzend die Produktinformationen in den einzelnen Katalogen.

(3) Unsere Verkaufsbedingungen gelten nur gegenüber Unternehmern im Sinn von § 310 Abs. 1 BGB.

§ 2 Angebot – Angebotsunterlagen

(1) Ist die Bestellung als Angebot gemäß § 145 BGB zu qualifizieren, so können wir dieses innerhalb von 2 Wochen durch schriftliche Auftragsbestätigung annehmen.

(2) Der Mindestbestellwert beträgt 30,00 EUR. Bei Bestellungen unter 100,00 EUR berechnen wir einen Mindermengenzuschlag von 16,00 EUR.

(3) Sonderlängen sind bei Putz- und Fassadenprofilen unter folgenden Bedingungen möglich: Generelle Machbakeit muss geprüft werden, Pauschaler Aufpreis von 75,00 EUR, Mindestabnahme von 10 Bund, Lieferzeit auf Anfrage, Sonderregelungen sind im Einzelfall möglich.

(4) Die Bestellung einzelner Profile (keine volle Verpackungseinheit) ist bei einer kleinen Auswahl von Artikeln möglich. Die Artikelnummern dieser Profile erhalten Sie auf Anfrage. Wir berechnen pro zu öffnendem Bund einen Verpackungszuschlag von 10,00 EUR. Bei Kunststoffprofilen in Sonderfarben (Mindestbestellmenge und Lieferzeit auf Anfrage) berechnen wir einen Farbzuschlag von 30 %.

(5) Bei Trockenbauprofilen werden grundsätzlich nur ganze Verpackungseinheiten -VE- (z. B. Bund, Karton) geliefert.

(6) Abbildungen, Zeichnungen, Gewichts-, Mengen- und Maßangaben enthalten in der Regel nur Näherungswerte, sofern sie nicht im Einzelfall ausdrücklich als verbindlich bezeichnet sind.

(7) An Abbildungen, Zeichnungen, Kalkulationen und sonstigen Unterlagen behalten wir uns Eigentums- und Urheberrechte vor. Dies gilt auch für solche schriftlichen Unterlagen, die als „vertraulich“ bezeichnet sind. Vor ihrer Weitergabe an Dritte bedarf der Besteller unserer ausdrücklichen schriftlichen Zustimmung.

(8) Modelle und Werkzeuge, die im Auftrage des Bestellers angefertigt wurden, bleiben auch dann unser Eigentum, wenn die Kosten vom Besteller teilweise oder ganz getragen wurden.

§ 3 Preise – Zahlungsbedingungen

(1) Sofern sich aus der Auftragsbestätigung nichts anderes ergibt, gelten unsere Preise „ab Werk“.

(2) Die gesetzliche Mehrwertsteuer ist nicht in unseren Preisen eingeschlossen; sie wird in gesetzlicher Höhe am Tag der Rechnungsstellung in der Rechnung gesondert ausgewiesen.

(3) Sofern sich aus der Auftragsbestätigung nichts anderes ergibt, ist der Kaufpreis netto (ohne Abzug) innerhalb von 30 Tagen ab Rechnungsdatum zur Zahlung fällig. Bei Zahlung innerhalb von 14 Tagen können 2 % Skonto abgezogen werden. Es gelten die gesetzlichen Regeln betreffend die Folgen des Zahlungsverzugs.

(4) Aufrechnungsrechte stehen dem Besteller nur zu, wenn seine Gegenansprüche rechtskräftig festgestellt, unbestritten oder von uns anerkannt sind. Außerdem ist er zur Ausübung eines Zurückbehaltungsrechts insoweit befugt, als sein Gegenanspruch auf dem gleichen Vertragsverhältnis beruht.

§ 4 Lieferzeit

(1) Die von uns angegebene Lieferzeit setzt die vorherige Abklärung aller technischen Fragen voraus und kann, sofern nicht die ausdrückliche Vereinbarung eines Fixgeschäftes vorliegt, um bis zu zwei Wochen (bei Sonderbestellungen um bis zu drei Wochen) überschritten werden.

(2) Die Einhaltung unserer Lieferverpflichtung setzt weiter die rechtzeitige und ordnungsgemäße Erfüllung der Verpflichtungen des Bestellers voraus. Die Einrede des nicht erfüllten Vertrages bleibt vorbehalten.

(3) Kommt der Besteller in Annahmeverzug oder verletzt er schuldhaft sonstige Mitwirkungspflichten, so sind wir berechtigt, den uns insoweit entstehenden Schaden, einschließlich etwaiger Mehraufwendungen ersetzt zu verlangen. Weitergehende Ansprüche bleiben vorbehalten.

(4) Sofern die Voraussetzungen von Abs. (3) vorliegen, geht die Gefahr eines zufälligen Untergangs oder einer zufälligen Verschlechterung der Kaufsache in dem Zeitpunkt auf den Besteller über, in dem dieser in Annahme- oder Schuldnerverzug geraten ist.

(5) Wir haften nach den gesetzlichen Bestimmungen, soweit der zugrundeliegende Kaufvertrag ein Fixgeschäft im Sinn von § 286 Abs. 2 Nr. 4 BGB oder von § 376 HGB ist. Wir haften auch nach den gesetzlichen Bestimmungen, sofern als Folge eines von uns zu vertretenden Lieferverzugs der Besteller berechtigt ist geltend zu machen, dass sein Interesse an der weiteren Vertragserfüllung in Fortfall geraten ist.

(6) Wir haften ferner nach den gesetzlichen Bestimmungen, sofern der Lieferverzug auf einer von uns zu vertretenden vorsätzlichen oder grob fahrlässigen Vertragsverletzung beruht; ein Verschulden unserer Vertreter oder Erfüllungsgehilfen ist uns zuzurechnen. Sofern der Liefervertrag nicht auf einer von uns zu vertretenden vorsätzlichen Vertragsverletzung beruht, ist unsere Schadensersatzhaftung auf den vorhersehbaren, typischerweise eintretenden Schaden begrenzt.

(7) Wir haften auch nach den gesetzlichen Bestimmungen, soweit der von uns zu vertretende Lieferverzug auf der schuldhaften Verletzung einer wesentlichen Vertragspflicht (Verpflichtung, deren Erfüllung die ordnungsgemäße Durchführung des Vertrags überhaupt erst ermöglicht und auf deren Einhaltung der Vertragspartner regelmäßig vertraut und vertrauen darf) beruht; in diesem Fall ist aber die Schadensersatzhaftung auf den vorhersehbaren, typischerweise eintretenden Schaden begrenzt.

(8) Weitere gesetzliche Ansprüche und Rechte des Bestellers bleiben vorbehalten.

§ 5 Gefahrenübergang – Verpackungskosten

(1) Sofern sich aus der Auftragsbestätigung nichts anderes ergibt, ist Lieferung „ab Werk“ vereinbart.

(2) Transport- und alle sonstigen Verpackungen nach Maßgabe der Verpackungsverordnung werden nicht zurückgenommen; ausgenommen sind Paletten. Der Besteller ist verpflichtet, für eine Entsorgung der Verpackungen auf eigene Kosten zu sorgen. Auf die Möglichkeit der kostenfreien Entsorgung als Entsorgungspartner der INTERSEROH GmbH (Vertrags-Nr. 25608) wird hingewiesen.

(3) Sofern der Besteller es wünscht, werden wir die Lieferung durch eine Transportversicherung eindecken; die insoweit anfallenden Kosten trägt der Besteller.

§ 6 Mängelhaftung

(1) Mängelansprüche des Bestellers setzen voraus, dass dieser seinen nach § 377 HGB geschuldeten Untersuchungs- und Rügeobliegenheiten ordnungsgemäß nachgekommen ist.

(2) Soweit ein Mangel der Kaufsache vorliegt, ist der Besteller nach seiner Wahl zur Nacherfüllung in Form einer Mangelbeseitigung oder zur Lieferung einer neuen mangelfreien Sache berechtigt. Im Fall der Mangelbeseitigung sind wir verpflichtet, alle zum Zweck der Mangelbeseitigung Erforderlichen Aufwendungen, insbesondere Transport-, Wege-, Arbeits- und Materialkosten zu tragen, soweit sich diese nicht dadurch erhöhen, dass die Kaufsache nach einem anderen Ort als dem Erfüllungsort verbracht wurde.

(3) Schlägt die Nacherfüllung fehl, so ist der Besteller nach seiner Wahl berechtigt, Rücktritt oder Minderung zu verlangen.

(4) Wir haften nach den gesetzlichen Bestimmungen, sofern der Besteller Schadensersatzansprüche geltend macht, die auf Vorsatz oder grober Fahrlässigkeit, einschließlich von Vorsatz oder grober Fahrlässigkeit unserer Vertreter oder Erfüllungsgehilfen beruhen. Soweit uns keine vorsätzliche Vertragsverletzung angelastet wird, ist die Schadensersatzhaftung auf den vorhersehbaren, typischerweise eintretenden Schaden begrenzt.

(5) Wir haften nach den gesetzlichen Bestimmungen, sofern wir schuldhaft eine wesentliche Vertragspflicht verletzen; in diesem Fall ist aber die Schadensersatzhaftung auf den vorhersehbaren, typischerweise eintretenden Schaden begrenzt.

(6) Die Haftung wegen schuldhafter Verletzung des Lebens, des Körpers oder der Gesundheit bleibt unberührt; dies gilt auch für die zwingende Haftung nach dem Produkthaftungsgesetz.

(7) Soweit nicht vorstehend etwas Abweichendes geregelt, ist die Haftung ausgeschlossen.

(8) Die Haftung ist auch ausgeschlossen, wenn die Verlege- und Verarbeitungshinweise in den Produktkatalogen nicht beachtet werden.

(9) Die Verjährungsfrist für die Mängelansprüche beträgt 12 Monate, gerechnet ab Gefahrenübergang, sofern nicht in den Produktinformationen eine längere Gewährleistung übernommen wird.

(10) Die Verjährungsfrist im Fall eines Lieferregresses nach den §§ 478, 479 BGB bleibt unberührt, sie beträgt fünf Jahre, gerechnet ab Ablieferung der mangelhaften Sache.

§ 7 Gesamthaftung

(1) Eine weitergehende Haftung auf Schadensersatz als in § 6 vorgesehen, ist – ohne Rücksicht auf die Rechtsnatur des geltend gemachten Anspruchs – ausgeschlossen. Dies gilt insbesondere für Schadensersatzansprüche aus Verschulden bei Vertragsabschluss, wegen sonstiger Pflichtverletzungen oder wegen deliktischer Ansprüche auf Ersatz von Sachschäden gemäß § 823 BGB.

(2) Die Begrenzung nach Abs. (1) gilt auch, soweit der Kunde anstelle eines Anspruchs auf Ersatz des Schadens, statt der Leistung Ersatz nutzloser Aufwendungen verlangt.

(3) Soweit die Schadensersatzhaftung uns gegenüber ausgeschlossen oder eingeschränkt ist, gilt dies auch im Hinblick auf die persönliche Schadensersatzhaftung unserer Angestellten, Arbeitnehmer, Mitarbeiter, Vertreter und Erfüllungsgehilfen.

§ 8 Eigentumsvorbehaltssicherung

(1) Wir behalten uns das Eigentum an der Kaufsache bis zum Eingang aller Zahlungen aus der Geschäftsverbindung mit dem Besteller vor. Bei vertragswidrigem Verhalten des Bestellers, insbesondere bei Zahlungsverzug, sind wir berechtigt, die Kaufsache zurückzunehmen. In der Zurücknahme der Kaufsache durch uns liegt ein Rücktritt vom Vertrag. In der Pfändung der Kaufsache durch uns liegt ebenso ein Rücktritt vom Vertrag. Wir sind nach Rücknahme der Kaufsache zu deren Verwertung befugt, der Verwertungserlös ist auf die Verbindlichkeiten des Bestellers – abzüglich angemessener Verwertungskosten – anzurechnen.

(2) Bei Pfändungen oder sonstigen Eingriffen Dritter hat uns der Besteller unverzüglich schriftlich zu benachrichtigen, damit wir Klage gemäß § 771 ZPO erheben können. Soweit der Dritte nicht in der Lage ist, uns die gerichtlichen und außergerichtlichen Kosten einer Klage gemäß § 771 ZPO zu erstatten, haftet der Besteller für den uns entstandenen Ausfall.

(3) Der Besteller ist berechtigt, die Kaufsache im ordentlichen Geschäftsgang weiter zu verkaufen. Hierbei hat er dem Dritten gegenüber auf unseren Eigentumsvorbehalt hinzuweisen. Der Besteller tritt uns jedoch bereits jetzt alle Forderungen in Höhe des Rechnungsendbetrages (einschließlich MwSt.) unserer Forderung ab, die ihm aus der Weiterveräußerung gegen seine Abnehmer oder Dritte erwachsen. Zur Einziehung dieser Forderung bleibt der Besteller auch nach der Abtretung ermächtigt. Unsere Befugnis, die Forderung selbst einzuziehen, bleibt hiervon unberührt. Wir verpflichten uns jedoch, die Forderung nicht einzuziehen, solange der Besteller seinen Zahlungsverpflichtungen aus den vereinnahmten Erlösen nachkommt, nicht in Zahlungsverzug gerät und insbesondere kein Antrag auf Eröffnung eines Vergleichs- oder Insolvenzverfahrens gestellt ist oder Zahlungseinstellung vorliegt. Ist aber dies der Fall, so können wir verlangen, dass der Besteller uns die abgetretenen Forderungen und deren Schuldner bekannt gibt, alle zum Einzug erforderlichen Angaben macht, die dazugehörigen Unterlagen aushändigt und den Schuldnern (Dritten) die Abtretung mitteilt.

(4) Die Verarbeitung oder Umbildung der Kaufsache durch den Besteller wird stets für uns vorgenommen. Wird die Kaufsache mit anderen, uns nicht gehörenden Gegenständen verarbeitet, so erwerben wir das Miteigentum an der neuen Sache im Verhältnis des Wertes der Kaufsache (Rechnungsendbetrag, einschließlich MwSt.) zu den anderen verarbeiteten Gegenständen zur Zeit der Verarbeitung. Für die durch Verarbeitung entstehende Sache gilt im Übrigen das Gleiche wie für die unter Vorbehalt gelieferte Kaufsache.

(5) Wird die Kaufsache mit anderen, uns nicht gehörenden Gegenständen untrennbar vermischt, so erwerben wir das Miteigentum an der neuen Sache im Verhältnis des Wertes der Kaufsache (Rechnungsendbetrag, einschließlich MwSt.) zu den anderen vermischten Gegenständen zum Zeitpunkt der Vermischung. Erfolgt die Vermischung in der Weise, dass die Sache des Bestellers als Hauptsache anzusehen ist, so gilt als vereinbart, dass der Besteller uns anteilmäßig Miteigentum überträgt. Der Besteller verwahrt das so entstandene Alleineigentum oder Miteigentum für uns.

(6) Der Besteller tritt uns auch die Forderungen zur Sicherung unserer Forderungen gegen ihn ab, die ihm durch die Verbindung der Kaufsache mit einem Grundstück gegen einen Dritten erwachsen.

(7) Wir verpflichten uns, die uns zustehenden Sicherheiten auf Verlangen des Bestellers insoweit freizugeben, als der realisierbare Wert unserer Sicherheiten die zu sichernden Forderungen um mehr als 20 % übersteigt; die Auswahl der freizugebenden Sicherheiten obliegt uns.

§ 9 Abtretungsverbot

Die Abtretung der Ansprüche des Bestellers an uns ist ausgeschlossen.

§ 10 Gerichtsstand – Erfüllungsort

(1) Sofern der Besteller Kaufmann ist, ist unser Geschäftssitz Gerichtsstand; wir sind jedoch berechtigt, den Besteller auch an seinem Wohnsitzgericht zu verklagen.

(2) Es gilt das Recht der Bundesrepublik Deutschland; die Geltung des UN-Kaufrechts ist ausgeschlossen.

(3) Sofern sich aus der Auftragsbestätigung nichts anderes ergibt, ist unser Geschäftssitz Erfüllungsort.

Es gelten unsere aktuellen AGB, zu finden unter www.protektor.com/AGB sowie unsere Haftungshinweise zu technischen Angaben und Berechnungen, zu finden unter www.protektor.com/HAS.

Für eventuelle Druckfehler und sonstige Änderungen übernehmen wir keine Haftung. Technische Änderungen vorbehalten.

PROTEKTORWERK Florenz Maisch GmbH & Co. KG
Gaggenau, 2020

INDEX
STEIGEND NACH ART.-NR.

Steigend nach Art.-Nr.

Art.-Nr.	Seite
20..	
2000	69
2001	69
33..	
3310	29
3311	29
3312	29
3313	29
3314	29
3315	29
3316 NEU	29
3317 NEU	29
3322	29
3325	29
3326	29
3327	31
3331	30
3332	30
3333	30
3334	30
3335	29
3336	30
35..	
3501	14
3502	40
3503	14
3504	13
3505	17
3506	11
3518	68
3519	67
3520	67
3524	67
3525	68
3527	40
3528	67
3529	40
3534	23
3535	23
3536	24
3537	24
3540	68
3546	27
3547	27
3548	27
3554	24
3555	14
3557	26
3558	27
3559	27
3560	33
3561	33
3562	33
3563	40
3568	11
3569	10
3575	14
3578	67
3588	65
3589	65
3590	14
36..	
3609	40
3610	51
3611	51
3612	50
3613	51
3614	50
3617	51
3618	63
3623	10
3624	13
3654 ABVERKAUF	17
3658	39
3662	63
3663	63
3674	11
3677	53
3678	53
3679	54
3681	54
3682	54
3683	54
3685	53
3686	53
3687	64
3688	64
3691	39
37..	
37517	69
38..	
3820	65
3830	57
3832	57
3833	57
3834	58
3836	58
3841	60
3842	61
3843	61
3844	61
3845	61
3846	60
3847	61
3848	61
51..	
5161	66
5162	66
5164	66
5165	66
5176	66
5177	66
5186	66
5188	66
5189	66
5194 ABVERKAUF	66
90..	
9027	26
9040	52
9041	52
9042	20
9043	48
9044	48
9046	49
9047	22
9048	22
9049	22
9053	20
9054	20
9056	63
9059	63
9061	22
9062	22
9063	64
9071	48
9072	48
9073	49
9080	8
9081	35
9083	47, 65
9085	38
9086	22
9087	23
9088	23
9089	23
9090	38
9092	22
9095	52
9096	52
93..	
9300	48
9301	48
9302	49
9303	49
9306	49
9309	48
9311	26
9312	50
9313	50
9314	50
9320	52
9321	52
9322	52
9323	52
9324	52
9325	52
9330	48
9331	48
9332	49
9333	49
9334	47, 49
9335	49
9340	53
9341	53
9342	53
9344	53
9345	53
9346	53
9348	53
9349	53
9350	53
9363	69
94..	
9400 ABVERKAUF	8
9402	9
9407	38
9408	39
9409	39
9428	10
9430	9
9431	9
9432	17
9435	66
9436	66
9437	66
9438	10
9439	10
9440	8
9441	8
9442	8
9443	8
9444	13
9445	13
9446	13
9447	13
9448	13
9449	13
9450	38
9451	38
9460	8
9461	8
9471	47
9472	47
9484	9
9485	9
9486	17
9487	39
96..	
9603	55
9604	55
9605	55
9606	55
9607	55
9608	56
9609	56
9610	56
9612	56
9613	55
9615	55
9617	55
9619	56
9626 ABVERKAUF	59
9627 ABVERKAUF	59
9628 ABVERKAUF	59
9629 ABVERKAUF	59
9630 ABVERKAUF	59
9632 ABVERKAUF	60
9640	60
9641	60
9642	60
9644	60
9645	60
9646	60
9648	60
9649	60
9650	60
9695	56
9697	57
9699	57
97..	
9736	26
9738	26

PARTNER MIT KOMPETENZ

PUTZ | FASSADE | DACHENTWÄSSERUNG

VERTRIEBSTEAM NORD
Tel. 07225 / 977-120
Fax 07225 / 977-331

VERTRIEBSTEAM SÜD
Tel. 07225 / 977-150
Fax 07225 / 9 77-333

TROCKENBAU

VERTRIEBSTEAM NORD
Tel. 07225 / 977-134
Fax 07225 / 977-288

VERTRIEBSTEAM SÜD
Tel. 07225 / 977-135
Tel. 07225 / 977-136
Fax 07225 / 977-288

AUSLIEFERUNGSLÄGER

PROTEKTORWERK
Florenz Maisch GmbH & Co. KG
Viktoriastr. 58
76571 Gaggenau
Tel. 07225 / 977-0
Fax 07225 / 977-111

PROTEKTORWERK
Merowingerstr. 15
85551 Kirchheim/bei München
Tel. 089 / 318804-20
Fax 089 / 318804-22

PROTEKTORWERK
Eintrachtstraße 10
15831 Groß Kienitz
Tel. 033708 / 52971-0
Fax 033708 / 52971-9

PROTEKTORWERK
Dachentwässerung
Zusestraße 1
25524 Itzehoe/Holstein
Tel. 04821 / 80407-0
Fax 04821 / 80407-77

WILLEMSEN GMBH
WERKSVERTRETUNGEN
Konrad-Adenauer-Ring 4
47167 Duisburg-Neumühl
Tel. 0203 / 99576-0
Fax 0203 / 99576-90

Original Protektor since 1903

PROTEKTORWERK Florenz Maisch GmbH & Co. KG

Viktoriastraße 58
76571 Gaggenau

Postfach 1420
76554 Gaggenau

Tel. 07225 / 9 77-0
Fax 07225 / 9 77-111

info@protektor.com
www.protektor.com

Ausgabe: 01/21 S5.000